КПСК

Проектирование объектов строительства
СВИДЕТЕЛЬСТВО № 0112-2015-7722851437-П-064

«Многоквартирный жилой дом по адресу: Московская область, городской округ Звенигород, район «Восточный», микрорайон 2»

Стадия проектирования:	Рабочая документация
Договор:	23-16
Шифр альбома:	23-16-КЖ3.2
Наименование альбома:	Корпус 2. Конструкции железобетонные. Монолитные конструкции лестнично-лифтового узла выше отм. «0,000»
Директор	Михалицын
Главный инженер проекта	Патрушев
Исполнители	Мельник

Одинцово, 2023

Разрешение	Обозначение	23-16-КЖ3.2
[№]	Корпус №1	Многоквартиный жилой дом по адресу: Московская область, городской округ Звенигород, район «Восточный» микрорайон 2

Изм.	Лист	Содержание изменения	Код	Примечание
1	1	Изменена ведомость чертежей		09.06.2025
1	2;6;10, 13,16,19, 27,30,34	Изменена штрафа и добавлено отверстие под распаечный короб		09.06.2025

Согласованно		
Н.контр	[фамилия]	[дата]

Изм. внёс	Мельник				Лист	Листов
Составил					1	1
ГИП	Патруш					
Утвердил						

Разрешение	Обозначение	23-16-КЖ3.2
[№]	Корпус №1	Многоквартиный жилой дом по адресу: Московская область, городской округ Звенигород, район «Восточный» микрорайон 2

Изм.	Лист	Содержание изменения	Код	Примечание
2	1	Изменена ведомость чертежей		30.10.2025
2	2, 4, 6, 6.1, 8, 10, 11, 13, 14, 16,18-21, 24,26-43	Листы заменены		30.10.2025
2	2.1, 30.2	Листы добавлены		30.10.2025

Согласованно		
Н.контр	[фамилия]	[дата]

					Лист	Листов
Изм. внёс	Лапин				1	1
Составил						
ГИП	Патрушев					
Утвердил						

Ведомость чертей основного комплекта 23-16 КЖ3.2

Лист	Наименование	
1	Общие данные	Изм.1,2 (Зам.)
2	Опалубочный план стен шахты лифта 1 этажа (секции 1, 2)	Изм.1,2
2.1	Виды А, Б, В, Г	Изм. 2 (Нов.)
3	Схема армирования стен шахты лифта 1 этажа (секции 1, 2; лист 1)	
4	Схема армирования стен шахты лифта 1 этажа (секции 1, 2; лист 2)	Изм. 2
5	Спецификация элементов, ведомость деталей, ведомость расхода стали	
6	Опалубочный план стен шахты лифта 1 этажа (секции 3, 4)	Изм.1,2
6.1	Виды А, Б, В, Г	Изм. 2 (Зам.)
7	Схема армирования стен шахты лифта 1 этажа (секции 3, 4; лист 1)	
8	Схема армирования стен шахты лифта 1 этажа (секции 3, 4; лист 2)	Изм. 2
9	Спецификация элементов, ведомость деталей, ведомость расхода стали	
10	Опалубочный план стен шахты лифта 1 этажа (секция 5)	Изм.1,2 (Зам.)
11	Схема армирования стен шахты лифта 1 этажа (секция 5)	Изм. 2
12	Спецификация элементов, ведомость деталей, ведомость расхода стали	
13	Опалубочный план стен шахты лифта 2-11 этажа (секции 1, 2)	Изм.1,2
14	Схема армирования стен шахты лифта 2-8 этажа (секции 1, 2)	Изм. 2
15	Спецификация элементов, ведомость деталей, ведомость расхода стали	
16	Опалубочный план стен шахты лифта 2-11 этажа (секции 3, 4)	Изм.1,2
17	Схема армирования стен шахты лифта 2-8 этажа (секции 3, 4)	
18	Спецификация элементов, ведомость деталей, ведомость расхода стали	Изм. 2
19	Опалубочный план стен шахты лифта 2-11 этажа (секция 5)	Изм.1,2
20	Схема армирования стен шахты лифта 2-8 этажа (секция 5)	Изм. 2
21	Схема армирования стен шахты лифта 9-11 этажа (секции 1, 2)	Изм. 2
22	Спецификация элементов, ведомость деталей, ведомость расхода стали	
23	Схема армирования стен шахты лифта 9-11 этажа (секции 3, 4; лист1)	
24	Схема армирования стен шахты лифта 9-11 этажа (секции 3, 4; лист2)	Изм. 2
25	Спецификация элементов, ведомость деталей, ведомость расхода стали	
26	Схема армирования стен шахты лифта 9-11 этажа (секция 5)	Изм. 2
27	Опалубочный план стен шахты лифта 12 этажа (секции 1, 2)	Изм.1,2 (Зам.)
27.1	Виды А...Д	Изм. 2 (Зам.)
28	Схема армирования стен шахты лифта 12 этажа (секции 1, 2)	Изм. 2 (Зам.)
29	Спецификация элементов, ведомость деталей, ведомость расхода стали	Изм. 2 (Зам.)
30	Опалубочный план стен шахты лифта 12 этажа (секции 3, 4)	Изм.1,2 (Зам.)
30.1	Виды А...Е	Изм. 2 (Зам.)
30.2	Опалубочный план стен шахты лифта с отм +39.500 до отм +39.900 (секции 3, 4)	Изм. 2 (Нов.)
31	Схема армирования стен шахты лифта 12 этажа (секции 3, 4; лист 1)	Изм. 2 (Зам.)
32	Схема армирования стен шахты лифта 12 этажа (секции 3, 4; лист 2)	Изм. 2 (Зам.)
33	Спецификация элементов, ведомость деталей, ведомость расхода стали	Изм. 2 (Зам.)
34	Опалубочный план стен шахты лифта 12 этажа (секция 5)	Изм.1,2 (Зам.)
35	Схема армирования стен шахты лифта 12 этажа (секция 5)	Изм. 2 (Зам.)
36	Спецификация элементов, ведомость деталей, ведомость расхода стали	Изм. 2 (Зам.)
37	Опалубочный план (секции 1, 2)	Изм. 2 (Зам.)
38	Схема армирования (секции 1, 2)	Изм. 2 (Зам.)
39	Опалубочный план (секции 3, 4)	Изм. 2 (Зам.)
40	Схема армирования (секции 3, 4)	Изм. 2 (Зам.)
41	Опалубочный план (секция 5)	Изм. 2 (Зам.)
42	Схема армирования (секция 5)	Изм. 2 (Зам.)
43	Спецификация армирования. Ведомость расхода стали. (секция 5)	Изм. 2 (Зам.)

ТЕХНИЧЕСКИЕ ТРЕБОВАНИЯ К МОНОЛИТНЫМ КОНСТРУКЦИЯМ.

1. Производство работ выполнять в соответсвии с СП 70.13330.2012.
2. Армирование монолитных конструкций - ненапрягаемая арматура класса А500С по ГОСТ 34028, А240 по ГОСТ 34028.
3. При изготовлении гнутых стержней диаметр загиба в свету должен быть:
- не менее 2,5d для стержней из арматуры класса А240;
- не менее 5d для арматуры диаметром менее 20мм класса А400 и А500;
- не менее 8d для арматуры диаметром равным и более 20мм класса А400 и А500.
где d - диаметр арматурного стержня.
4. Соединение арматурных стержней запроектировано внахлёст. Стыки рабочей арматуры А500 должны иметь длину перепуска не менее 500 мм (для Ø10мм). Стыки горизонтальной арматуры располагать вразбежку, расстояние между осями смежных стыков должно быть не менее 1,5 длины перепуска.
5. Рабочие швы при бетонировании стен, пилонов устраивать горизонтальные (в уровне низа балок, стен) или вертикальные. Для стен в пределах одной захватки допускается выполнять укладку бетона длиной не более 20м. Бетонирование балок выполнять совместно с монолитными плитами. Рабочие швы выполнять только вертикальные в оговоренных проектом местах. Укладку бетона выполнять только после приемки армирования конструкций представителем авторского надзора.
6. Движение людей по забетонированным конструкциям допускается после достижения бетоном прочности не менее 2,5 МПа (п.5.43 СП 70.13330.2012).
7. Приемку законченных бетонных и железобетонных конструкций следует оформлять в установленном порядке актом освидетельствования скрытых работ или актом на приемку ответственных конструкций.
8. В начальный период твердения бетон необходимо защищать от попадания атмосферных осадков или потерь влаги, в последующем поддерживать температурно-влажностный режим с созданием условий, обеспечивающих нарастание его прочности (п.5.41 СП 70.13330.2012).
9. Предельные отклонения в положении арматурных стержней не более указанных в табл. 5.10 СП 70.13330.2012.
10. Предельные отклонения бетонных поверхностей должны быть не более указанных в табл. 5.12 СП 70.13330.2012.
11. При выполнении работ без специальных мероприятий температура воздуха должна быть не ниже +5°С. В том случае, если работы выполняются при температуре ниже +5°С следует предусмотреть специальные мероприятия по производству работ в зимнее время (см. п.5.11 СП 70.13330.2012).
12. При выполнении бетонных работ обеспечить контроль качества бетонной смеси. На строительной площадке выполнить забивку контрольных кубов. Хранение бетонных кубов выполнять в условиях строительной площадки (запрещается хранение кубов в отапливаемых помещениях бытовок). В возрасте 25 суток выполнить испытания бетонных кубов.
13. Закладные детали лифтовых шахт типовых этажей выполнить аналогично 1-ому этажу.

ЗАЩИТА ОТ КОРРОЗИИ

Стальные соединительные элементы и закладные детали в помещениях здания защитить от коррозии эмалью ПФ-115 ГОСТ6465 за 2 раза по слою грунтовки ГФ-021 по ГОСТ 25129.
Стальные соединительные элементы и закладные детали, которые расположены на открытом воздухе или у наружной грани наружных стеновых панелей, защитить от коррозии методом холодного цинкования (цинконаполненной композицией ЦИНОЛ по ТУ 2313-012-12288779-99), с толщиной слоя не менее 120-150 мкм.

ИСХОДНЫЕ ДАННЫЕ

Объект "Многоквартирный жилой дом,асположенный по адресу:
Московская область, городской округ Звенигород, район "Восточный", микрорайон 2" запроектирован на основании:
-Технического задания на разработку проектной документации;
-Технического отчета по результатам инженерно-геологических изысканий для проектной документации ГКО-969/23(Д2308-006)-ИГИ, выполненого ООО "СТФ-СТРОЙ" в 2023г.

КОНСТРУКТИВНЫЕ РЕШЕНИЯ

За условную отм. 0,000 принят уровень ч.п. первого этажа, что соответствует абсолютной отметке 153,70м.
Конструктивная схема здания каркасная с монолитными диафрагмами жесткости, монолитными колоннами и монолитными ригелями.
СТЕНЫ ШАХТЫ ЛИФТА (выше отм. 0,000)
Стены толщиной 180мм выполнены из бетона класса по прочности В25, по водонепроницаемости W4.
Армирование ж.б. конструкций предусмотрено продольной арматурой класса А500С по ГОСТ 34028-2016.
ГОРИЗОНТАЛЬНЫЕ НЕСУЩИЕ КОНСТРУКЦИИ (выше отм. 0,000)
Перекрытия монолитные выполнены из бетона класса по прочности В25, по водопронепроницаемости W6
Армирование ж.б. конструкций предусмотрено продольной арматурой класса А500С по ГОСТ 34028-2016.

Согласовано

Взам. инв.N

Подп. и дата

Инв. N подл.

Изм.	Кол.уч.	Лист	№док.	Подп.	Дата
2	-	зам.			10.25
ГИП		Патрушев			12.23
Исполнит.		Мельник			12.23
Н.контр		Жукова			12.23

23-16-КЖ3.2

Многоквартирный жилой дом по адресу:
Московская область, городской округ Звенигород, район «Восточный», микрорайон 2

Корпус 2

Стадия	Лист	Листов
Р	1	

Общие данные

КПСК

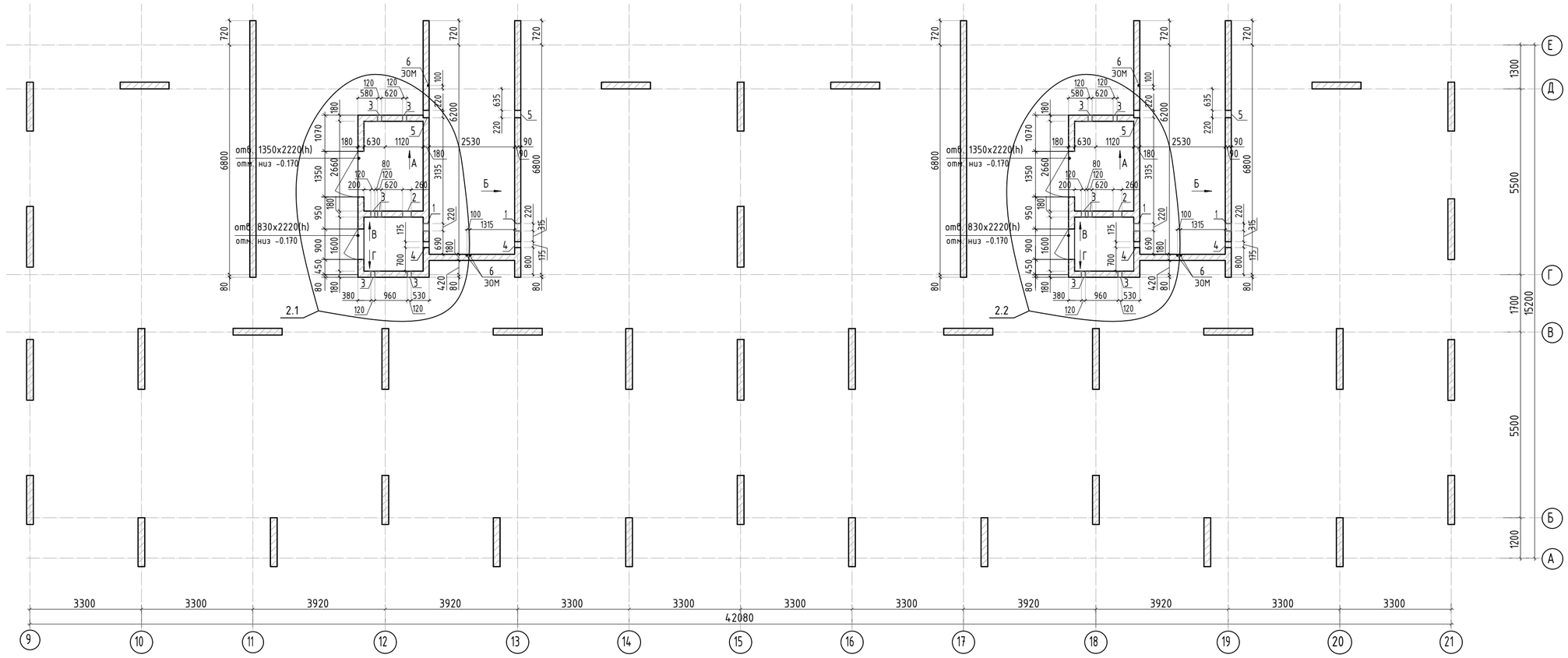

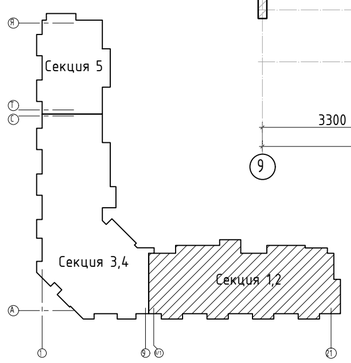

Ведомость отверстий

Поз.	Размеры, мм	отм. низа	Кол-во	Примечание
1	220 x 320(h)	+1.280	4	
2	260 x 200(h)	+1.000	2	
3	120 x 200(h)	+1.000	12	
4	175 x 180(h)	+1.420	4	
5	220 x 140(h)	+2.880	4	
6	40 x 50(гл)	-0.170	7	ЗОМ

2.3

Спецификация элементов

Поз.	Обозначение	Наименование		Кол.	Масса ед.,кг	Примеч.
МН306-1	Серия 1.400-15 вып. 0	Закладная деталь МН306-1	шт.	16	3.5	56.0 кг
МН314-1	Серия 1.400-15 вып. 0	Закладная деталь МН314-1	шт.	8	8.9	71.2 кг
		Итого:				127.2 кг

Спецификация материалов

Поз.	Обозначение	Наименование	Кол.	Масса ед.,кг	Примеч.
1	Стена t=180мм	Бетон В25	38.64		м3

1. Виды А, Б, В, Г см. лист КЖ-2.1.
2. Спецификация на закладные дана на 1 этаж

2	3	изм.			10.25	23-16-КЖ3.2
Изм.	Кол.уч.	Лист	№док.	Подп.	Дата	Многоквартирный жилой дом по адресу: Московская область, городской округ Звенигород, район «Восточный», микрорайон 2
ГИП		Патрушев			12.23	Корпус 2 — Стадия: Р; Лист: 2; Листов:
Исполнит.		Мельник			12.23	Опалубочный план стен шахты лифта 1 этажа (секции 1, 2)
Н.контр		Жукова			12.23	КПСК

Согласовано

Взам. инв.N

Подп. и дата

Инв. N подл.

Вид А

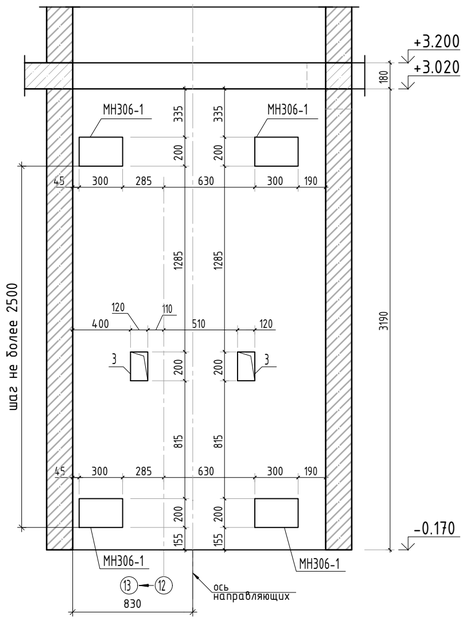

Вид Б

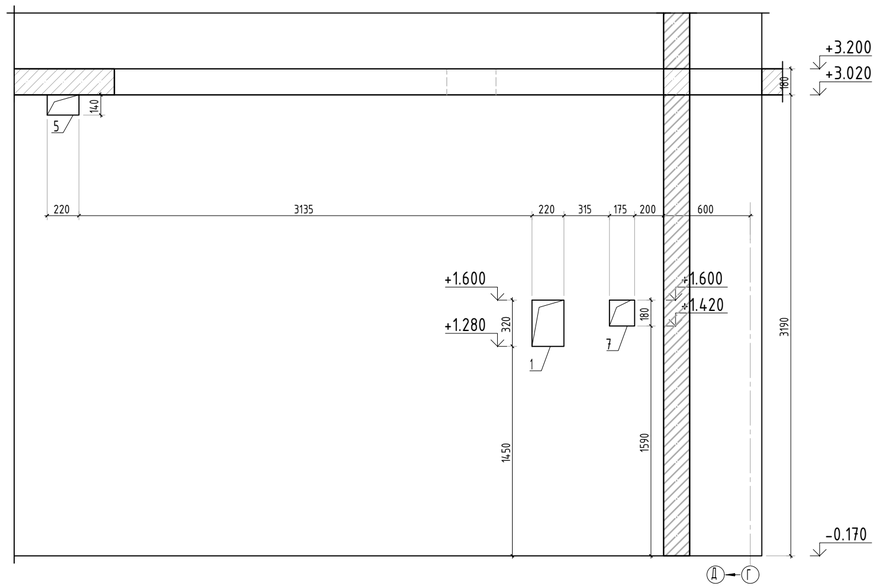

Вид В

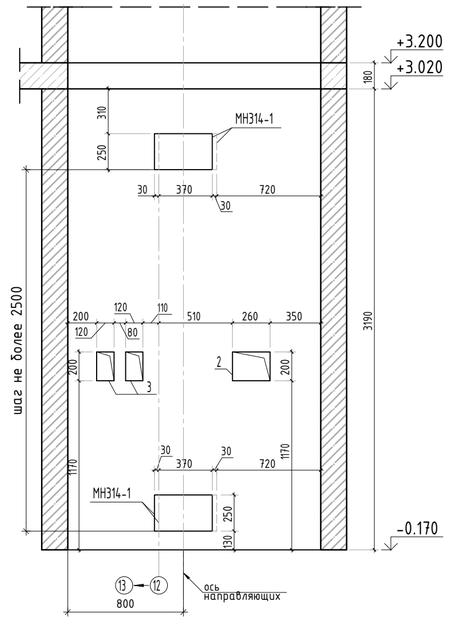

Вид Г

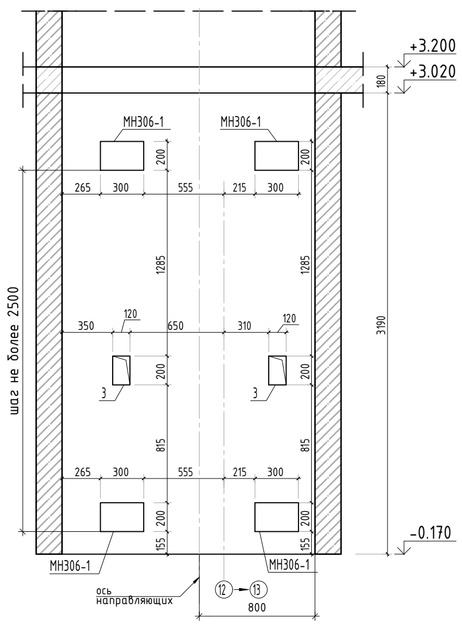

1. Виды замаркированы на листе КЖ-2.

2	–	нов.			10.25	23-16-КЖ3.2
Изм.	Кол.уч.	Лист	№док.	Подп.	Дата	Многоквартирный жилой дом по адресу: Московская область, городской округ Звенигород, район «Восточный», микрорайон 2
ГИП		Патрушев			12.23	Корпус 2 — Стадия: Р; Лист: 2.1; Листов:
Исполнит.		Мельник			12.23	Виды А, Б, В, Г
Н.контр		Жукова			12.23	КПСК

Согласовано

Взам. инв.N

Подп. и дата

Инв. N подл.

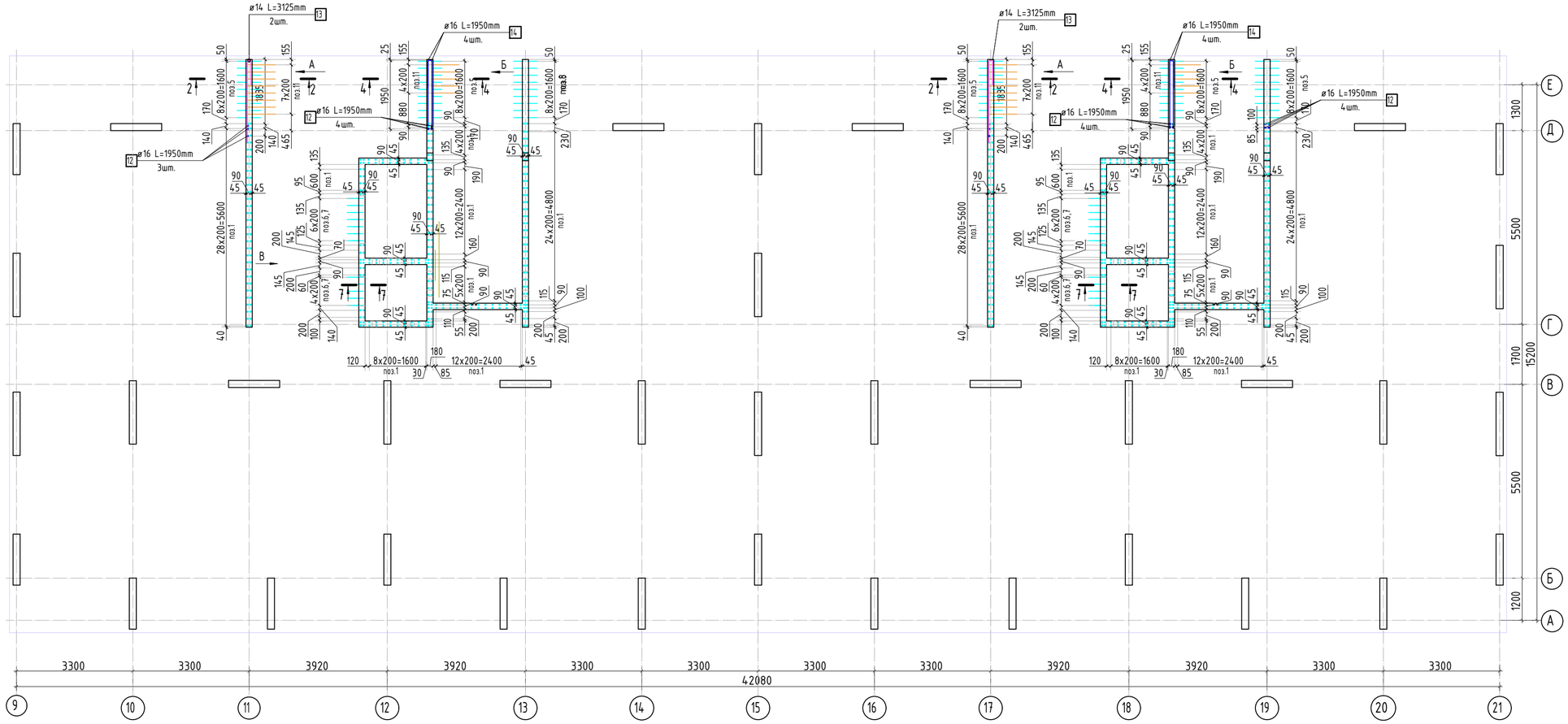

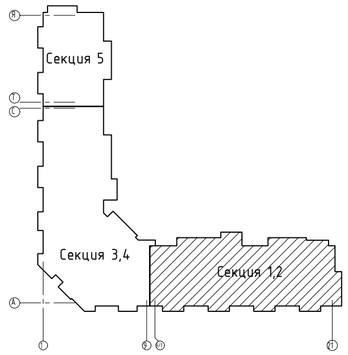

2-2

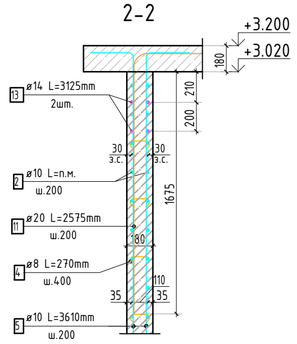

Вид А

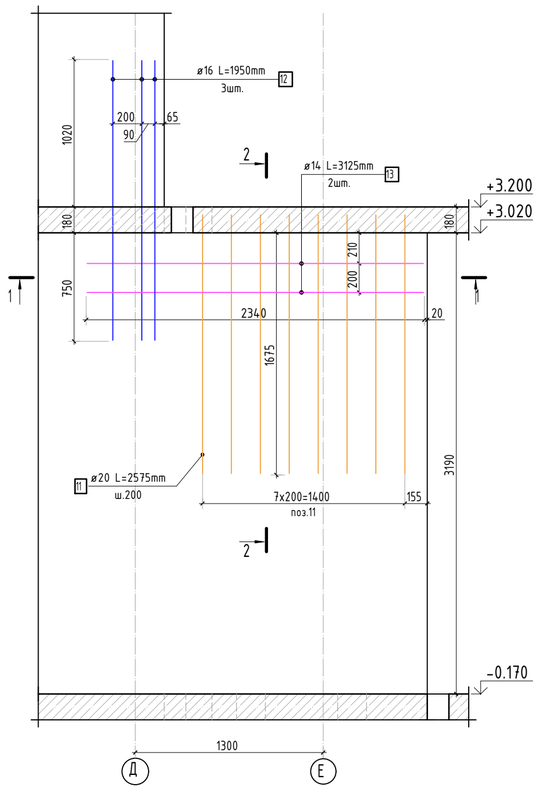

Вид Б

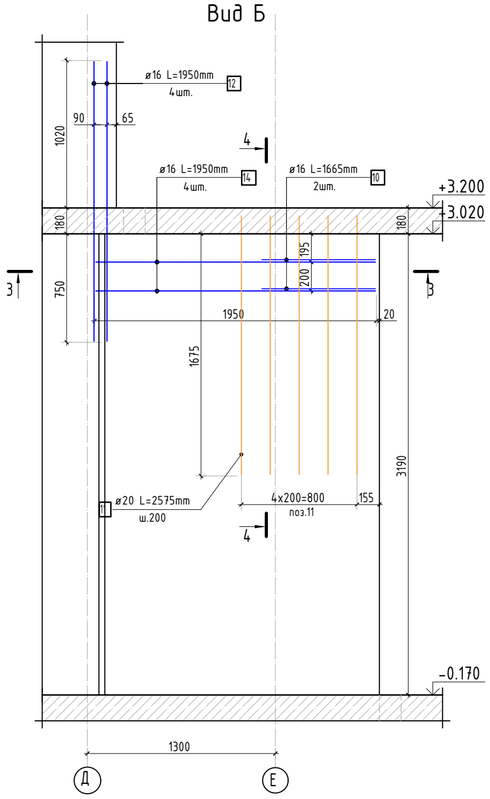

Армирование стены шахты (общий случай)

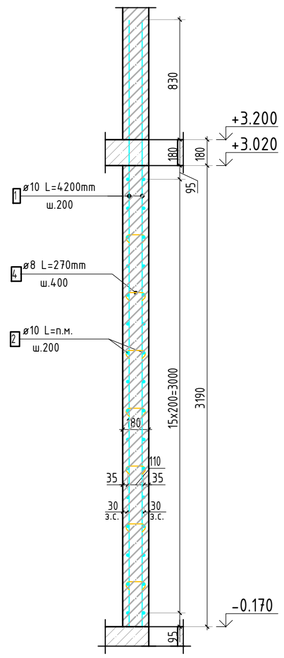

1-1

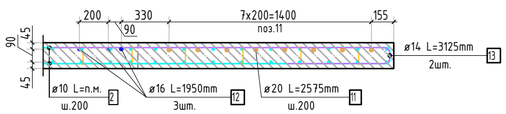

3-3

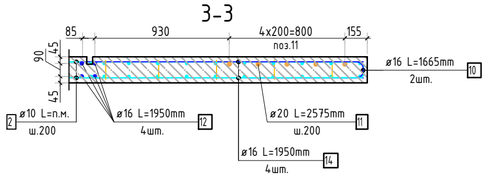

4-4

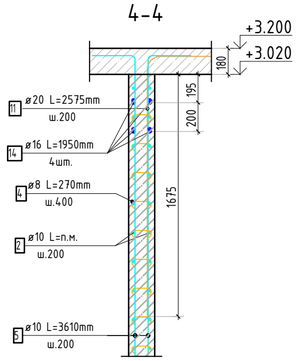

1. Спецификация элементов, ведомость деталей и ведомость расхода стали см. лист КЖ-5.
2. Вид В см. лист Кж-4.

Изм.	Кол.уч.	Лист	№док.	Подп.	Дата	23-16-КЖ3.2		
						Многоквартирный жилой дом по адресу: Московская область, городской округ Звенигород, район «Восточный», микрорайон 2		
ГИП		Патрушев			12.23	Корпус 2	Стадия: Р	Лист: 3 / Листов:
Исполнит.		Мельник			12.23	Схема армирования стен шахты лифта 1 этажа (секции 1, 2; лист 1)	КПСК	
Н.контр		Жукова			12.23			

Согласовано

Взам. инв.N

Подп. и дата

Инв. N подл.

Вид В

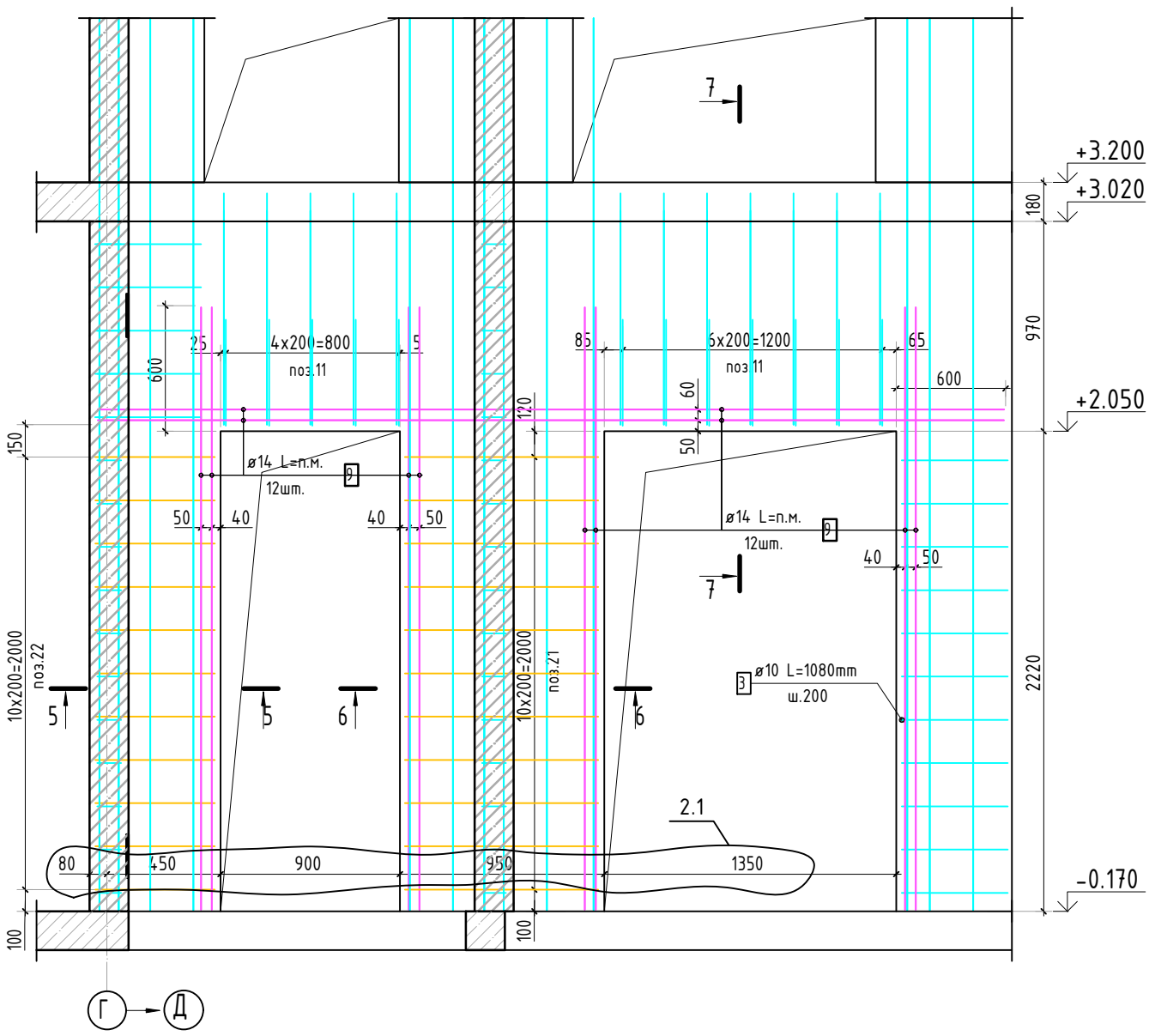

5-5

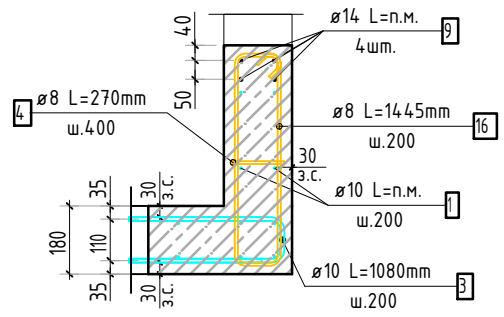

6-6

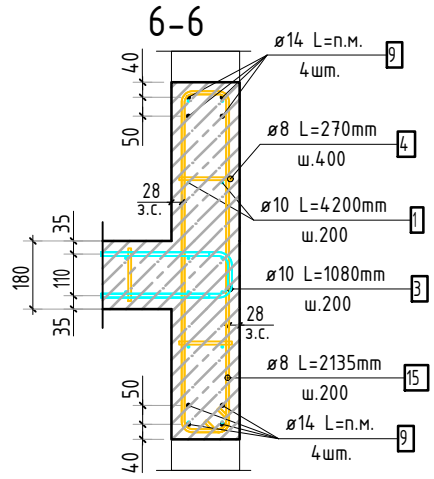

7-7

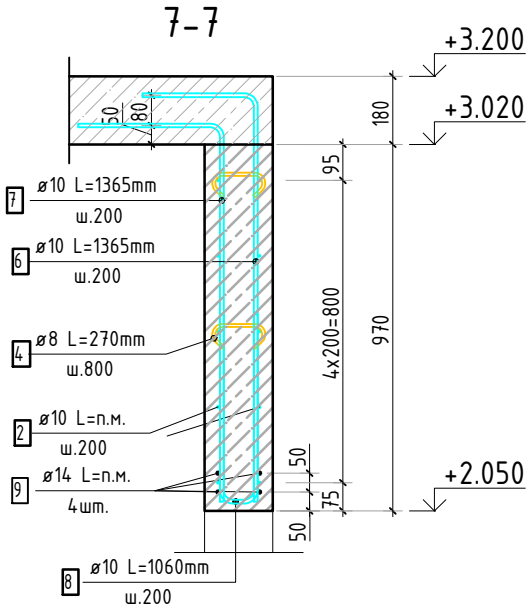

1. Спецификация элементов, ведомость деталей и ведомость расхода стали см. лист КЖ-5.
2. Вид В замаркирован на листе Кж-3.

Изм.	Кол.уч.	Лист	№док.	Подп.	Дата
2	1	изм.			10.25
ГИП		Патрушев			12.23
Исполнит.		Мельник			12.23
Н.контр		Жукова			12.23

23-16-КЖ3.2

Многоквартирный жилой дом по адресу:
Московская область, городской округ Звенигород, район «Восточный», микрорайон 2

Корпус 2

Стадия	Лист	Листов
Р	4	

Схема армирования стен шахты лифта 1 этажа (секции 1, 2; лист 2)

КПСК

Согласовано

Взам. инв.N

Подп. и дата

Инв. N подл.

Ведомость деталей

Поз.	Эскиз
3	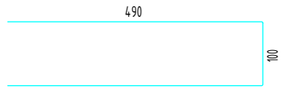
4	
5	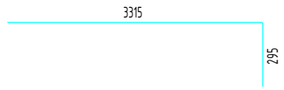
6	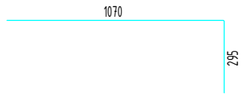
7	
8	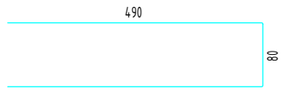
10	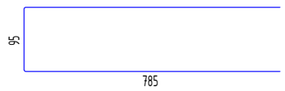
11	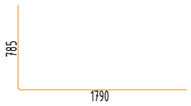
13	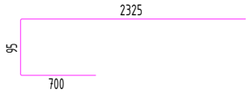
15	
16	

Спецификация стержней

Поз.	Обозначение	Наименование			Кол.	Масса ед. кг	Примечание
1	ГОСТ 34028-2016	ø 10	А500С	l=4200 мм	612	2.587	1583.37 кг
2	ГОСТ 34028-2016	ø 10	А500С	l=2364.43 м.п	1	0.616	1456.49 кг
3	ГОСТ 34028-2016	ø 10	А500С	l=1080 мм	512	0.665	340.62 кг
4	ГОСТ 34028-2016	ø 8	А500С	l=270 мм	2200	0.107	234.63 кг
5	ГОСТ 34028-2016	ø 10	А500С	l=3610 мм	108	2.224	240.17 кг
6	ГОСТ 34028-2016	ø 10	А500С	l=1365 мм	24	0.841	20.18 кг
7	ГОСТ 34028-2016	ø 10	А500С	l=1365 мм	24	0.841	20.18 кг
8	ГОСТ 34028-2016	ø 10	А500С	l=1060 мм	24	0.653	15.67 кг
9	ГОСТ 34028-2016	ø 14	А500С	l=246.45 м.п	1	1.208	297.71 кг
10	ГОСТ 34028-2016	ø 16	А500С	l=1665 мм	4	2.629	10.52 кг
11	ГОСТ 34028-2016	ø 20	А500С	l=2575 мм	26	6.350	165.10 кг
12	ГОСТ 34028-2016	ø 16	А500С	l=1950 мм	18	3.079	55.42 кг
13	ГОСТ 34028-2016	ø 14	А500С	l=3125 мм	4	3.775	15.10 кг
14	ГОСТ 34028-2016	ø 16	А500С	l=1950 мм	8	3.079	24.63 кг
15	ГОСТ 34028-2016	ø 8	А500С	l=2135 мм	22	0.843	18.55 кг
16	ГОСТ 34028-2016	ø 8	А500С	l=1445 мм	22	0.571	12.56 кг
		Итого:					4510.90 кг

Ведомость расхода стали, кг

Марка изделия	Изделия арматурные						Всего
	Арматура класса						
	А500С						
	ГОСТ 34028-2016						
	ϕ 8	ϕ 10	ϕ 14	ϕ 16	ϕ 20	Итого	
Стены шахты	265,74	3676,68	312,81	90,57	165,10	4510,89	4510,89

Согласовано

Взам. инв.N

Подп. и дата

Инв. N подл.

Изм.	Кол.уч.	Лист	№док.	Подп.	Дата
ГИП		Патрушев			12.23
Исполнит.		Мельник			12.23
Н.контр		Жукова			12.23

23-16-КЖ3.2

Многоквартирный жилой дом по адресу:
Московская область, городской округ Звенигород, район «Восточный», микрорайон 2

Корпус 2

Стадия	Лист	Листов
Р	5	

Спецификация элементов, ведомость деталей, ведомость расхода стали

КПСК

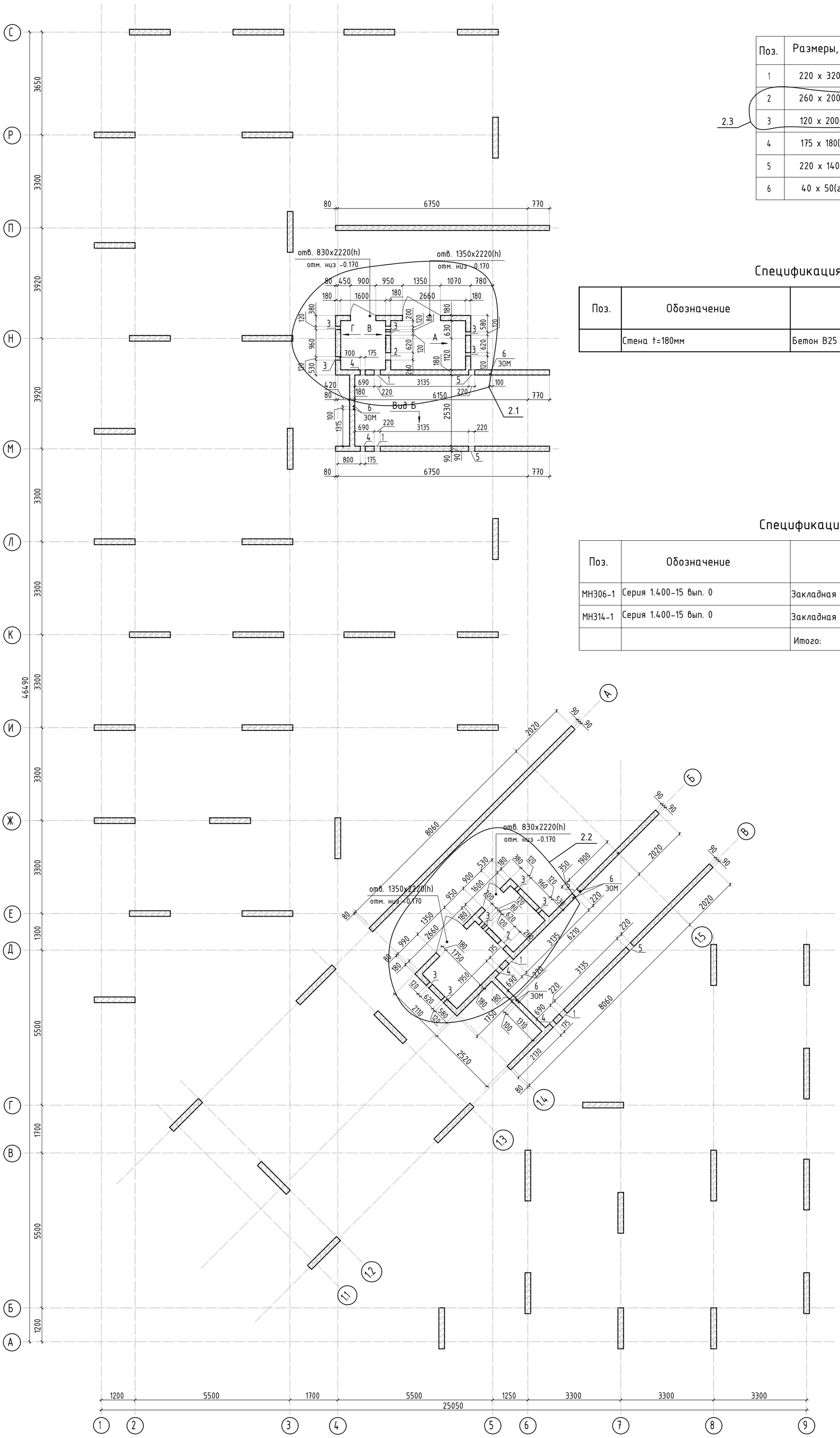

Ведомость отверстий

Поз.	Размеры, мм	отм. низа	Кол-во	Примечание
1	220 x 320(h)	+1.280	4	
2	260 x 200(h)	+1.000	2	
3	120 x 200(h)	+1.000	12	
4	175 x 180(h)	+1.420	4	
5	220 x 140(h)	+2.880	4	
6	40 x 50(гл)	-0.170	8	ЭОМ

Спецификация материалов

Поз.	Обозначение	Наименование	Кол.	Масса ед.,кг	Примеч.
	Стена t=180мм	Бетон В25	43.21		м3

Спецификация элементов

Поз.	Обозначение	Наименование	Кол.	Масса ед.,кг	Примеч.
МН306-1	Серия 1.400-15 вып. 0	Закладная деталь МН306-1 шт.	16	3.5	56.0 кг
МН314-1	Серия 1.400-15 вып. 0	Закладная деталь МН314-1 шт.	8	8.9	71.2 кг
		Итого:			127.2 кг

1. Виды А, Б, В, Г см. лист КЖ-6.1.
2. Спецификация на закладные дана на 1 этаж

Изм.	Кол.уч.	Лист	№док.	Подп.	Дата
2	3	изм.			10.25
ГИП		Патрушев			12.23
Исполнит.		Мельник			12.23
Н.контр		Жукова			12.23

23-16-КЖ3.2

Многоквартирный жилой дом по адресу: Московская область, городской округ Звенигород, район «Восточный», микрорайон 2

Корпус 2

Стадия	Лист	Листов
Р	6	

Опалубочный план стен шахты лифта 1 этажа (секции 3, 4)

КПСК

Согласовано

Взам. инв.N

Подп. и дата

Инв. N подл.

Вид А

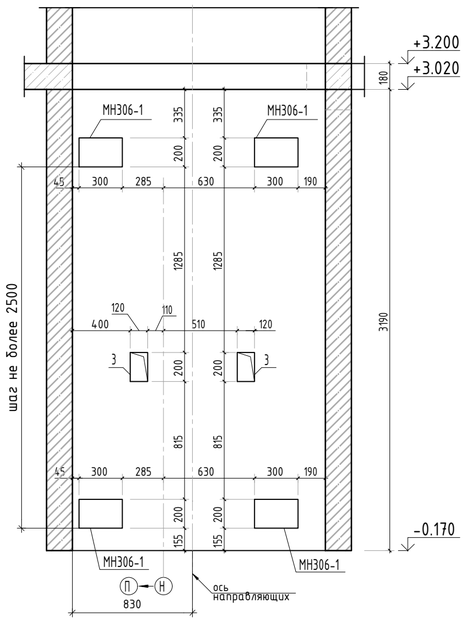

Вид Б

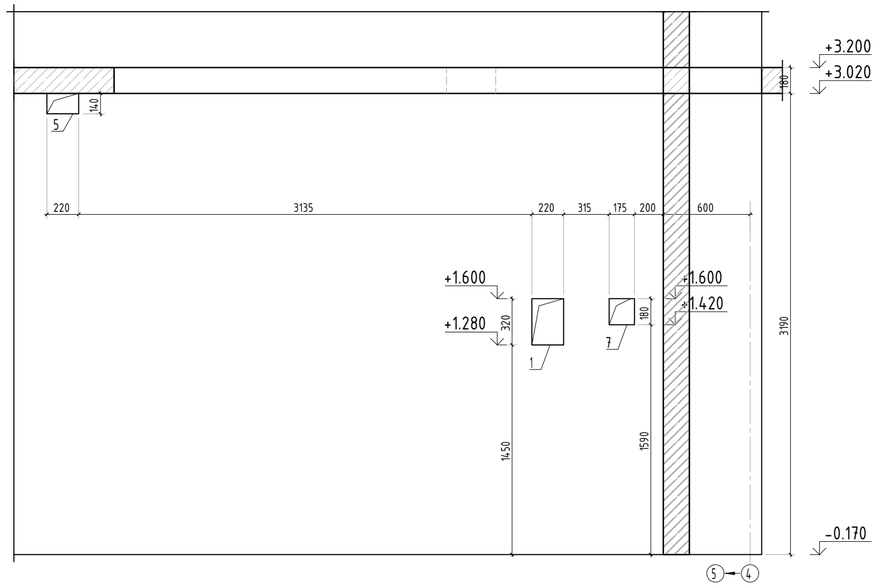

Вид В

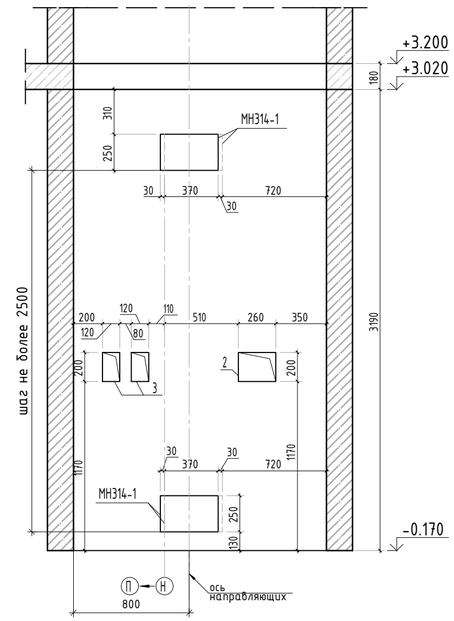

Вид Г

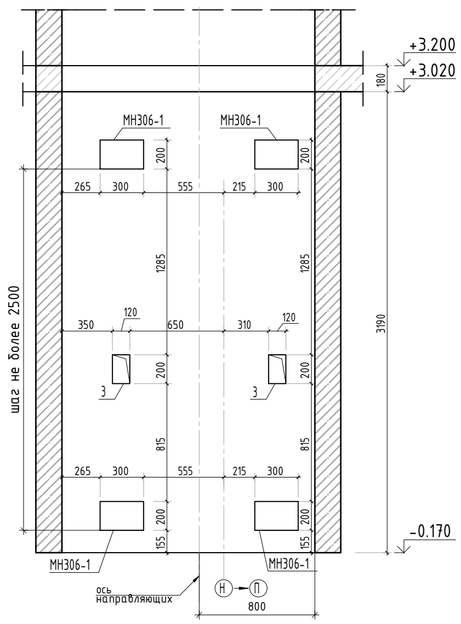

1. Виды замаркированы на листе КЖ-6.

2	–	зам.			10.25	23-16-КЖ3.2
Изм.	Кол.уч.	Лист	№док.	Подп.	Дата	Многоквартирный жилой дом по адресу: Московская область, городской округ Звенигород, район «Восточный», микрорайон 2
ГИП		Патрушев			12.23	Корпус 2 — Стадия: Р; Лист: 6.1; Листов:
Исполнит.		Мельник			12.23	Виды А, Б, В, Г
Н.контр		Жукова			12.23	КПСК

Согласовано

Взам. инв.N

Подп. и дата

Инв. N подл.

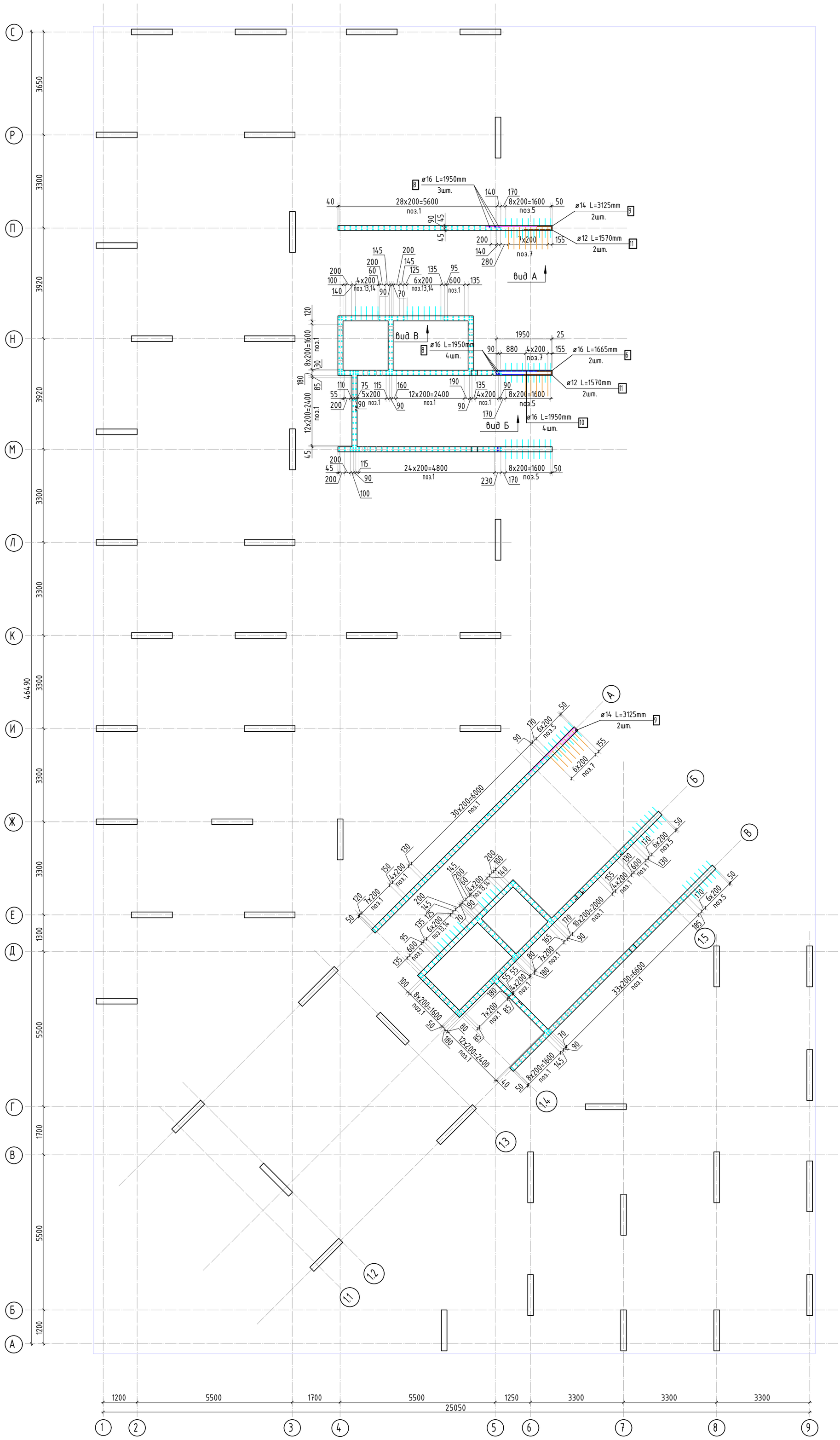

1. Виды и разрезы см. листы КЖ-8.
2. Спецификация элементов, ведомость деталей и ведомость расхода стали см. лист КЖ-9.

Изм.	Кол.уч.	Лист	№док.	Подп.	Дата
ГИП		Патрушев			12.23
Исполнит.		Мельник			12.23
Н.контр		Жукова			12.23

23-16-КЖ3.2

Многоквартирный жилой дом по адресу: Московская область, городской округ Звенигород, район «Восточный», микрорайон 2

Корпус 2

Стадия	Лист	Листов
Р	7	

Схема армирования стен шахты лифта 1 этажа (секции 3, 4; лист 1)

КПСК

Согласовано

Взам. инв.N

Подп. и дата

Инв. N подл.

Вид А

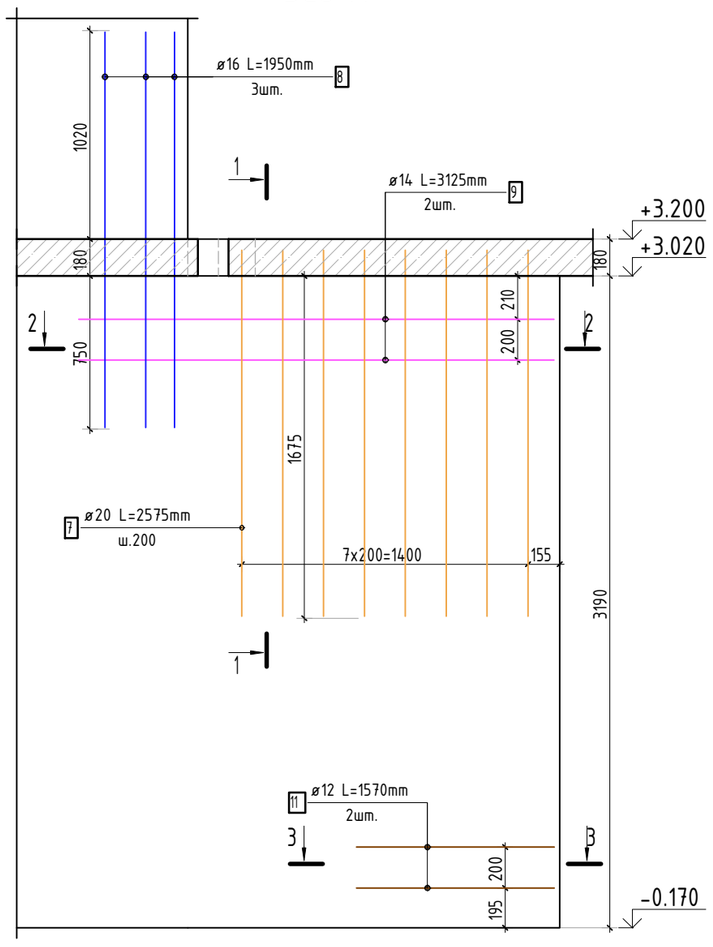

1-1

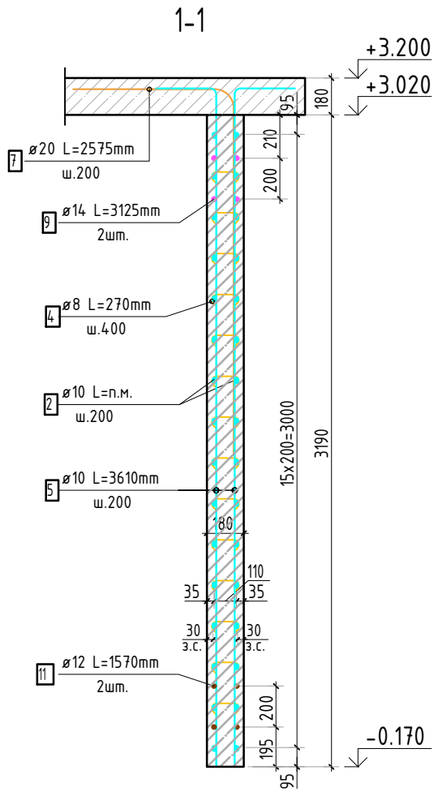

2-2

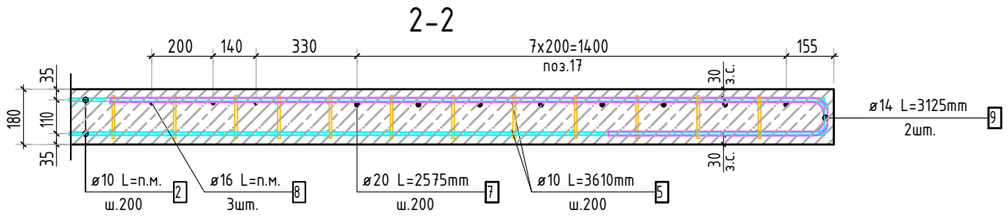

3-3

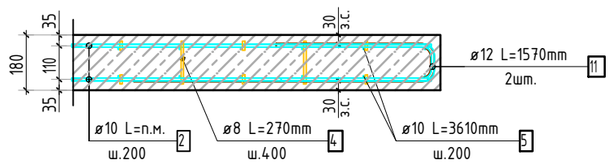

5-5

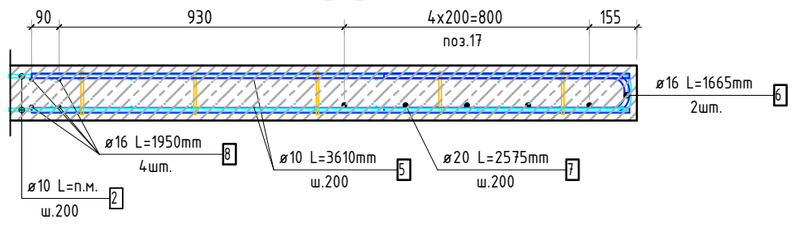

4-4

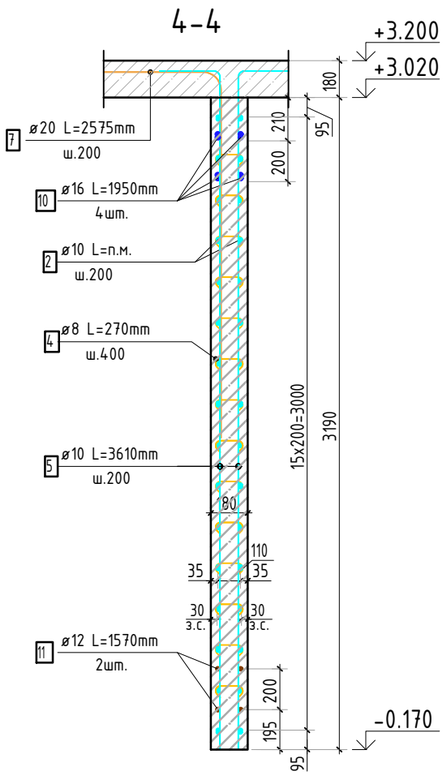

5-5

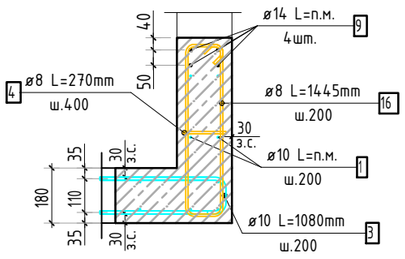

6-6

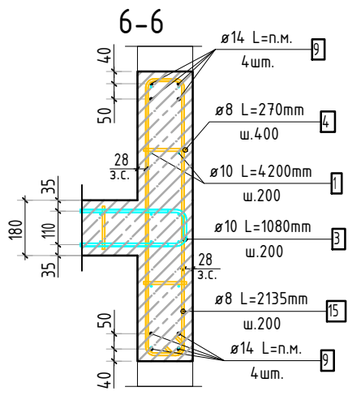

Вид Б

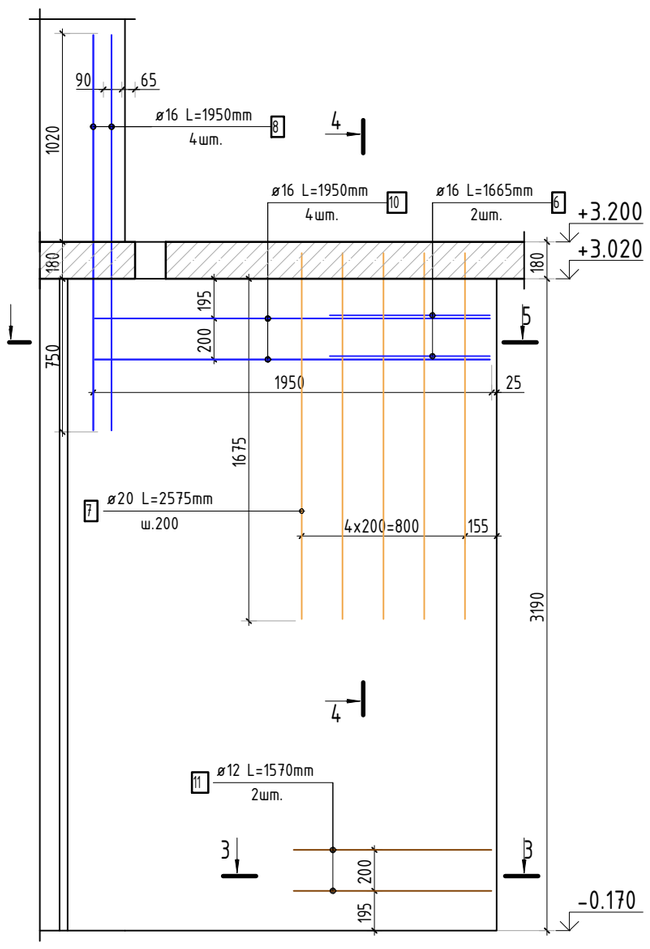

7-7

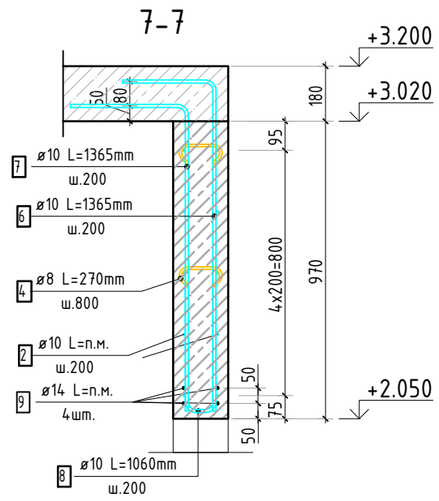

Вид В

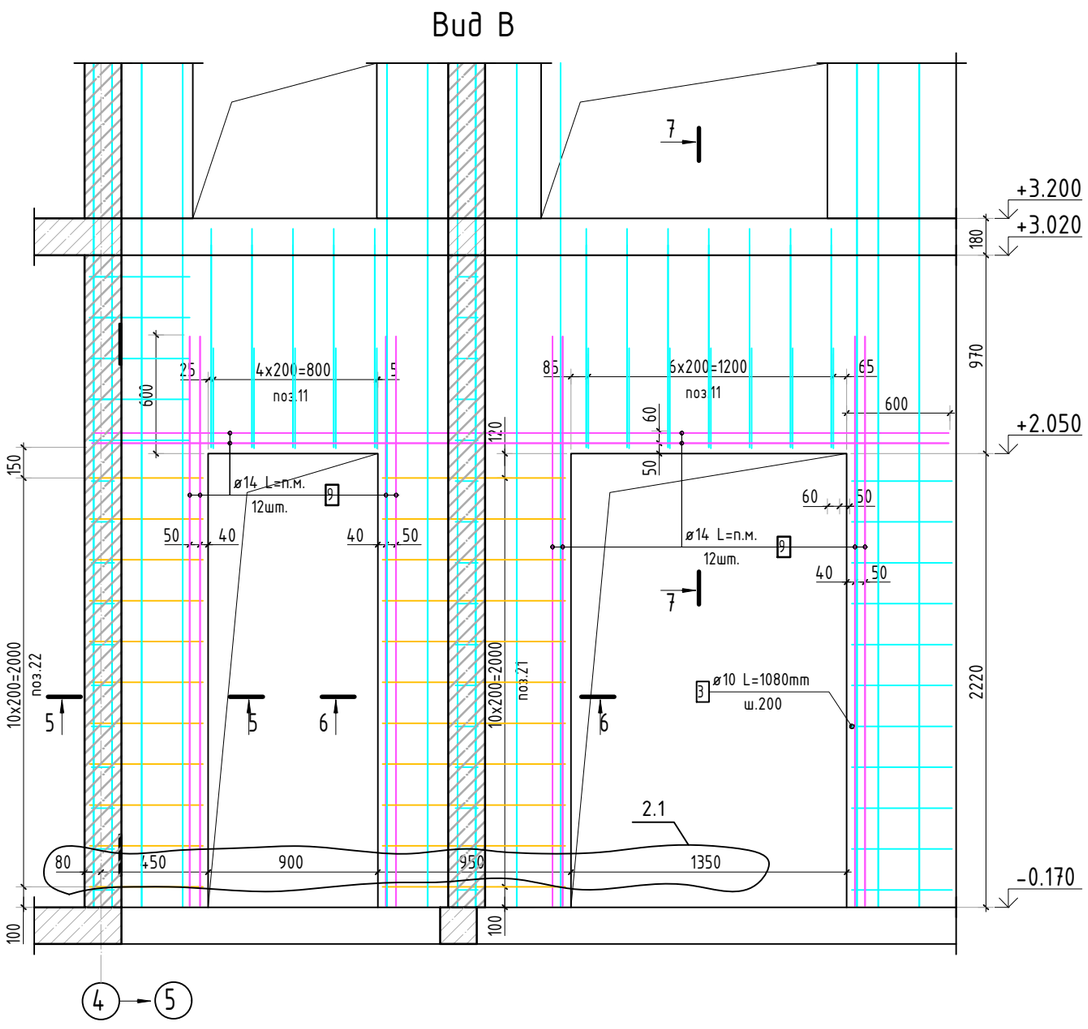

1. Виды и разрезы замаркированы на листе КЖ-7.
2. Спецификация элементов, ведомость деталей и ведомость расхода стали см. лист КЖ-9.

2	1	изм.			10.25	23-16-КЖ3.2
Изм.	Кол.уч.	Лист	№док.	Подп.	Дата	Многоквартирный жилой дом по адресу: Московская область, городской округ Звенигород, район «Восточный», микрорайон 2
ГИП		Патрушев			12.23	Корпус 2 — Стадия: Р; Лист: 8; Листов:
Исполнит.		Мельник			12.23	Схема армирования стен шахты лифта 1 этажа (секции 3, 4; лист 2)
Н.контр		Жукова			12.23	КПСК

Согласовано

Взам. инв.N

Подп. и дата

Инв. N подл.

Спецификация стержней

Поз.	Обозначение	Наименование			Кол.	Масса ед. кг	Примечание
1	ГОСТ 34028-2016	ø 10	А500С	l=4200 мм	732	2.587	1893.83 кг
2	ГОСТ 34028-2016	ø 10	А500С	l=2709.59 м.п	1	0.616	1669.11 кг
3	ГОСТ 34028-2016	ø 10	А500С	l=1080 мм	512	0.665	340.62 кг
4	ГОСТ 34028-2016	ø 8	А500С	l=270 мм	2467	0.107	263.11 кг
5	ГОСТ 34028-2016	ø 10	А500С	l=3610 мм	96	2.224	213.48 кг
6	ГОСТ 34028-2016	ø 16	А500С	l=1665 мм	2	2.629	5.26 кг
7	ГОСТ 34028-2016	ø 20	А500С	l=2575 мм	20	6.350	127.00 кг
8	ГОСТ 34028-2016	ø 16	А500С	l=1950 мм	11	3.079	33.87 кг
9	ГОСТ 34028-2016	ø 14	А500С	l=3125 мм	4	3.775	15.10 кг
10	ГОСТ 34028-2016	ø 16	А500С	l=1950 мм	4	3.079	12.32 кг
11	ГОСТ 34028-2016	ø 12	А500С	l=1570 мм	4	1.394	5.58 кг
12	ГОСТ 34028-2016	ø 14	А500С	l=425.11 м.п	1	1.208	513.53 кг
13	ГОСТ 34028-2016	ø 10	А500С	l=1365 мм	24	0.841	20.18 кг
14	ГОСТ 34028-2016	ø 10	А500С	l=1365 мм	24	0.841	20.18 кг
15	ГОСТ 34028-2016	ø 10	А500С	l=1060 мм	24	0.653	15.67 кг
16	ГОСТ 34028-2016	ø 8	А500С	l=2135 мм	22	0.843	18.55 кг
17	ГОСТ 34028-2016	ø 8	А500С	l=1445 мм	22	0.571	12.56 кг
		Итого:					5179.95 кг

Ведомость деталей

Поз.	Эскиз
3	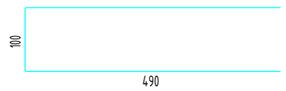
4	
5	
6	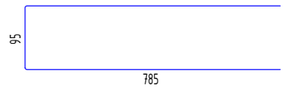
7	
9	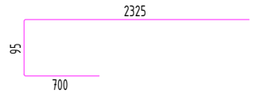

Ведомость деталей

Поз.	Эскиз
11	
13	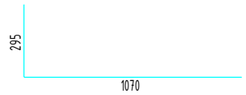
14	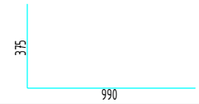
15	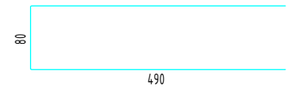
16	
17	

Ведомость расхода стали, кг

Марка изделия	Изделия арматурные							Всего
	Арматура класса							
	А500С							
	ГОСТ 34028-2016							
	ϕ 8	ϕ 10	ϕ 12	ϕ 14	ϕ 16	ϕ 20	Итого	
Стены шахты	294,22	4173,07	5,58	528,63	51,44	127,00	5179,94	5179,94

Согласовано

Взам. инв.N

Подп. и дата

Инв. N подл.

Изм.	Кол.уч.	Лист	№док.	Подп.	Дата
ГИП		Патрушев			12.23
Исполнит.		Мельник			12.23
Н.контр		Жукова			12.23

23-16-КЖ3.2

Многоквартирный жилой дом по адресу:
Московская область, городской округ Звенигород, район «Восточный», микрорайон 2

Корпус 2

Стадия	Лист	Листов
Р	9	

Спецификация элементов, ведомость деталей, ведомость расхода стали

КПСК

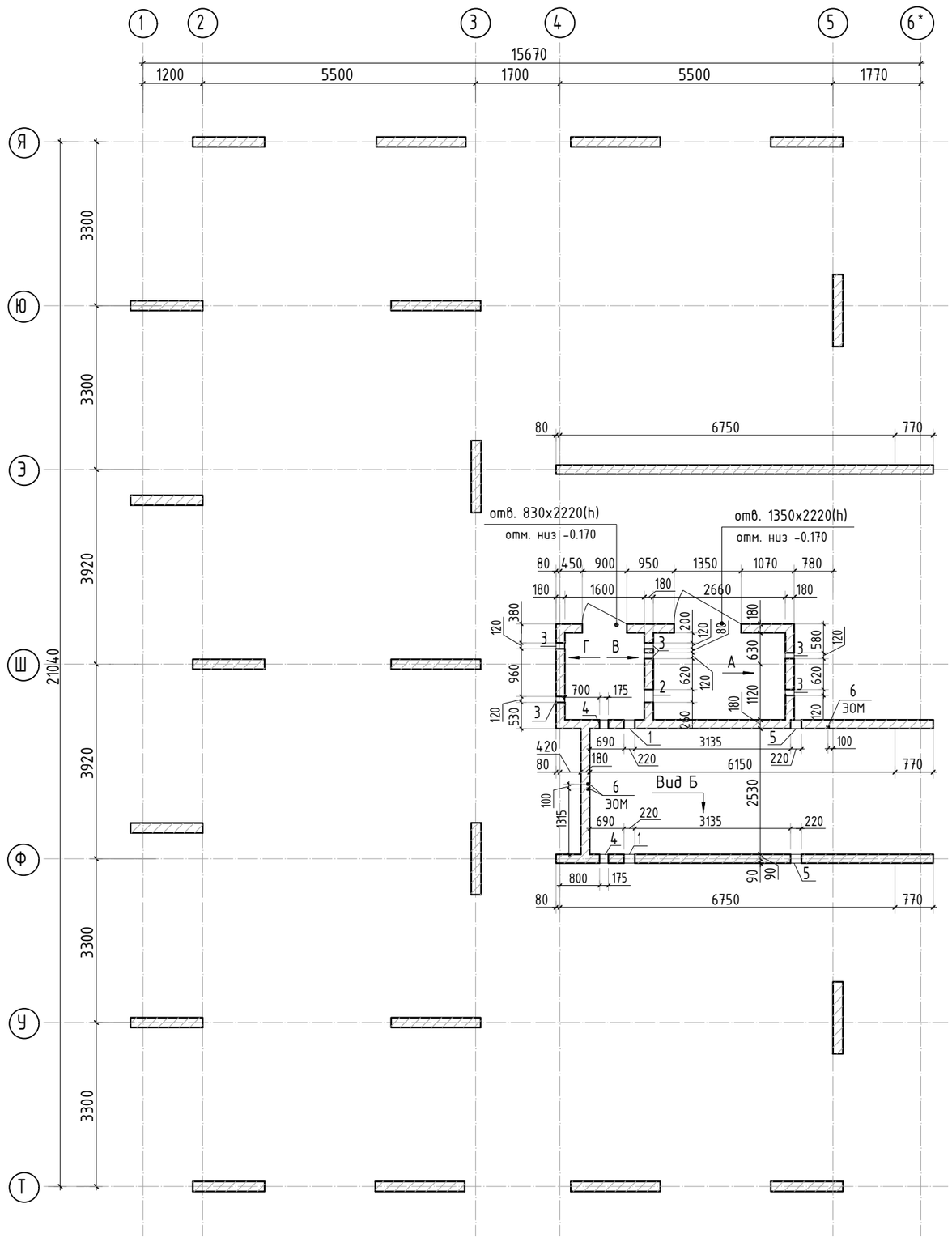

Ведомость отверстий

Поз.	Размеры, мм	отм. низа	Кол-во	Примечание
1	220 x 320(h)	+1.280	2	
2	260 x 200(h)	+1.000	1	
3	120 x 200(h)	+1.000	6	
4	175 x 180(h)	+1.420	2	
5	220 x 140(h)	+2.880	3	
6	40 x 50(гл)	-0.170	3	ЭОМ

Спецификация элементов

Поз.	Обозначение	Наименование	Кол.	Масса ед.,кг	Примеч.
МН306-1	Серия 1.400-15 вып. 0	Закладная деталь МН306-1 шт.	8	3.5	28.0 кг
МН314-1	Серия 1.400-15 вып. 0	Закладная деталь МН314-1 шт.	4	8.9	35.6 кг
		Итого:			63.6 кг

Вид А

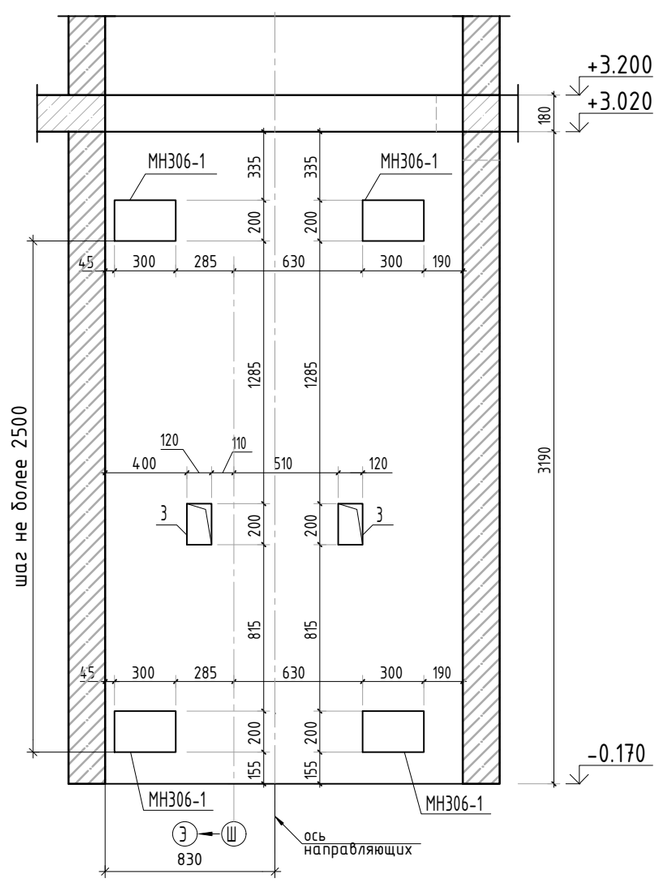

Вид Б

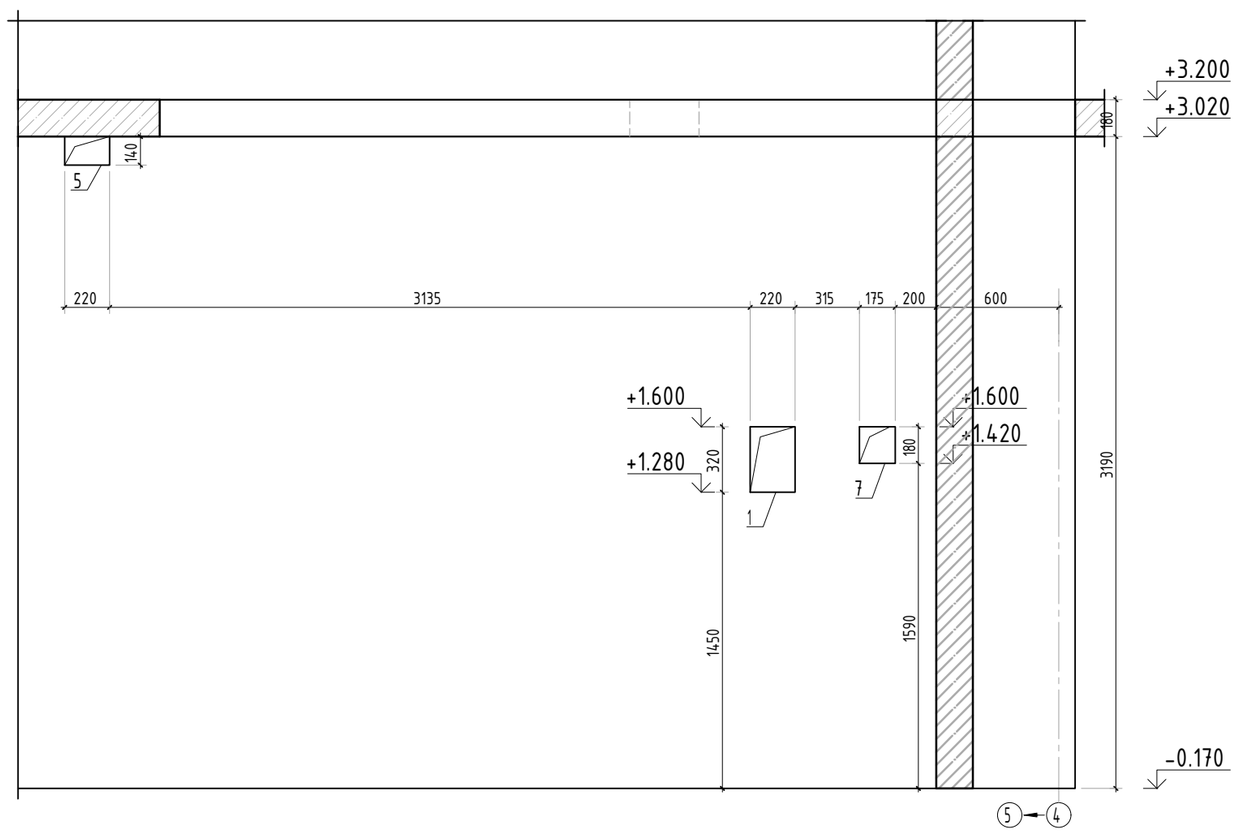

Вид В

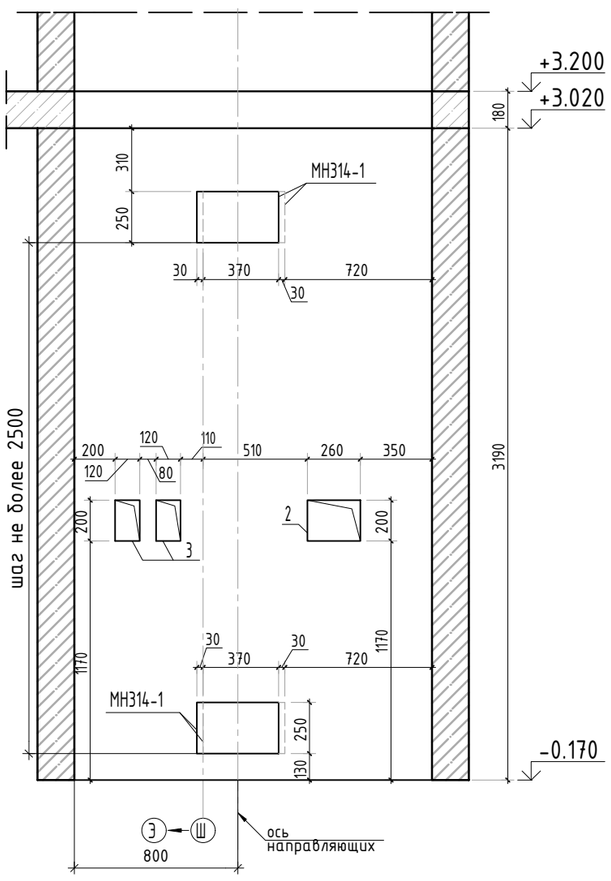

Вид Г

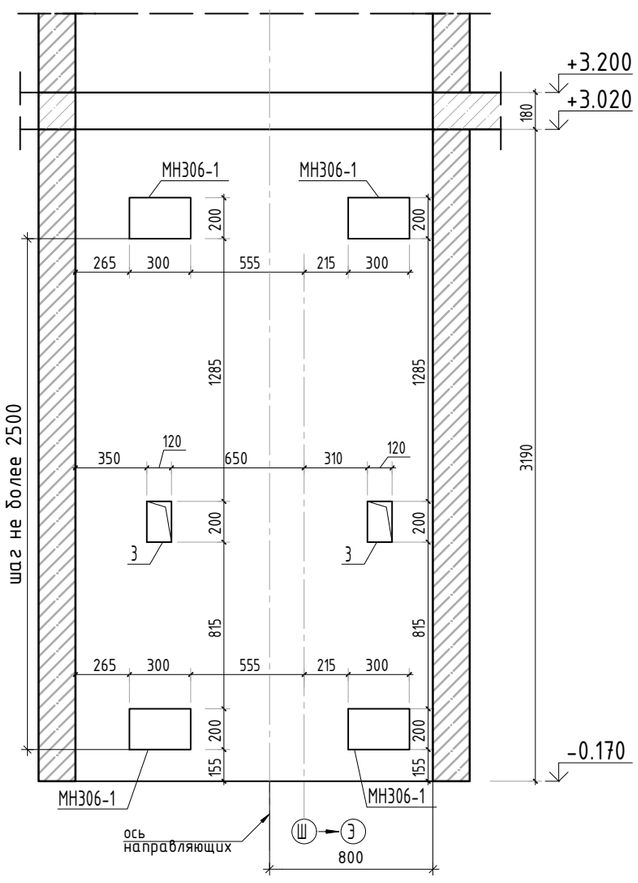

Спецификация материалов

Поз.	Обозначение	Наименование	Кол.	Масса ед.,кг	Примеч.
	Стена t=180мм	Бетон В25	19.40		м3

1. Спецификация на закладные дана на 1 этаж

Изм.	Кол.уч.	Лист	№док.	Подп.	Дата
2	-	зам.			10.25

23-16-КЖ3.2

Многоквартирный жилой дом по адресу: Московская область, городской округ Звенигород, район «Восточный», микрорайон 2

ГИП	Патрушев		12.23
Исполнит.	Мельник		12.23
Н.контр	Жукова		12.23

Корпус 2

Стадия	Лист	Листов
Р	10	

Опалубочный план стен шахты лифта 1 этажа (секция 5)

КПСК

Согласовано

Взам. инв.N

Подп. и дата

Инв. N подл.

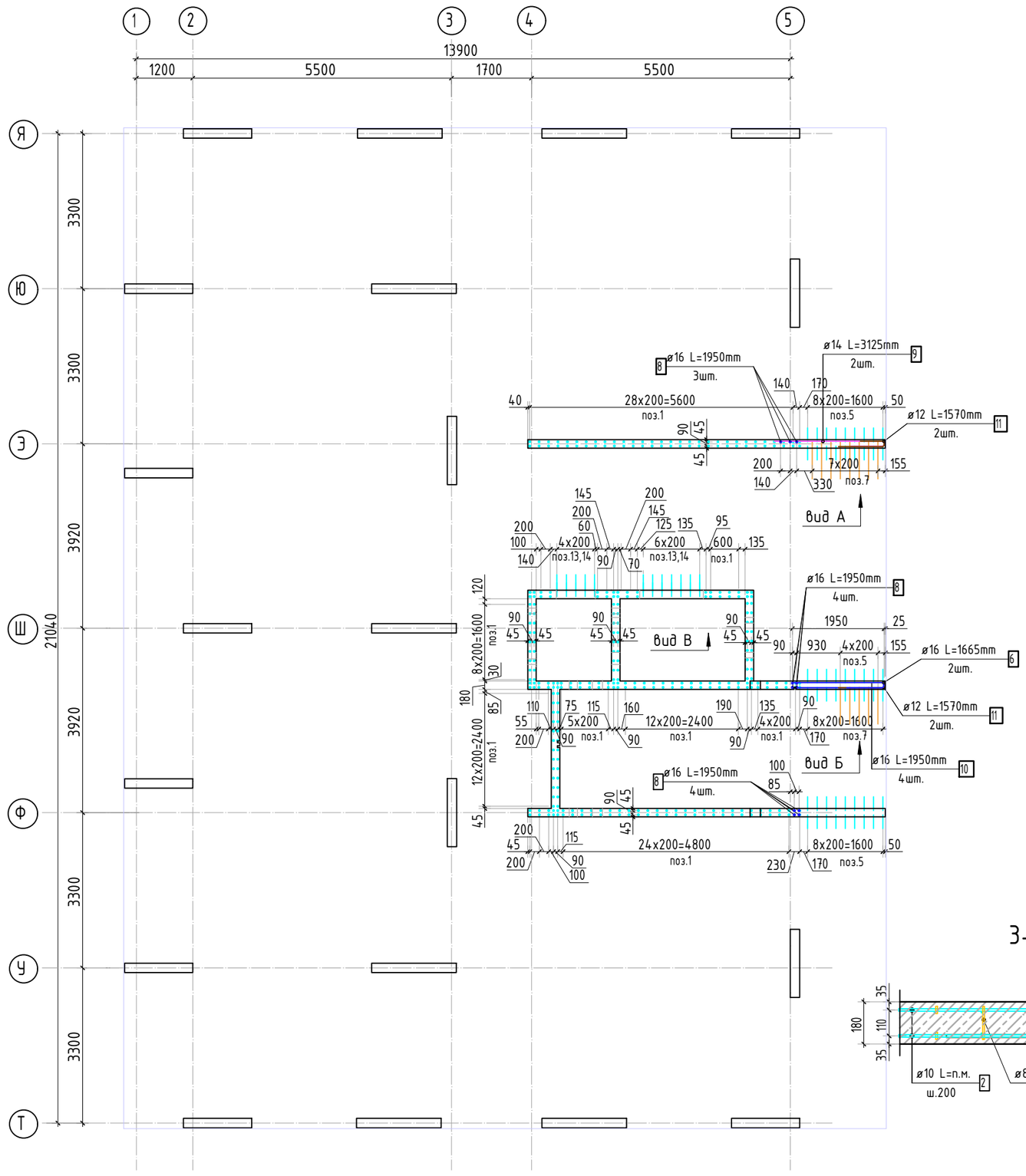

Вид А

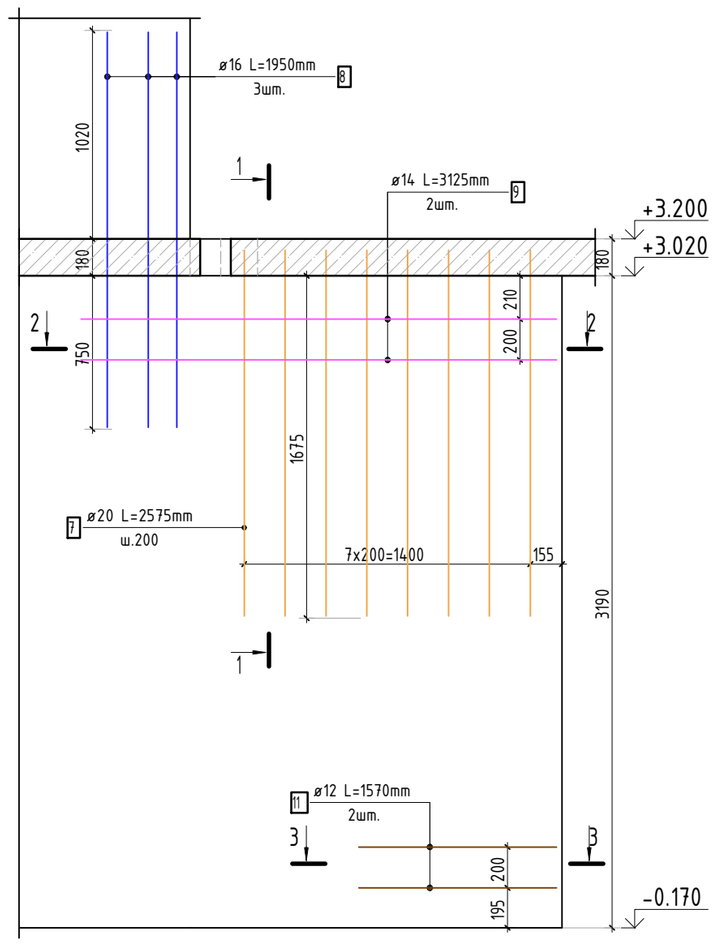

Вид Б

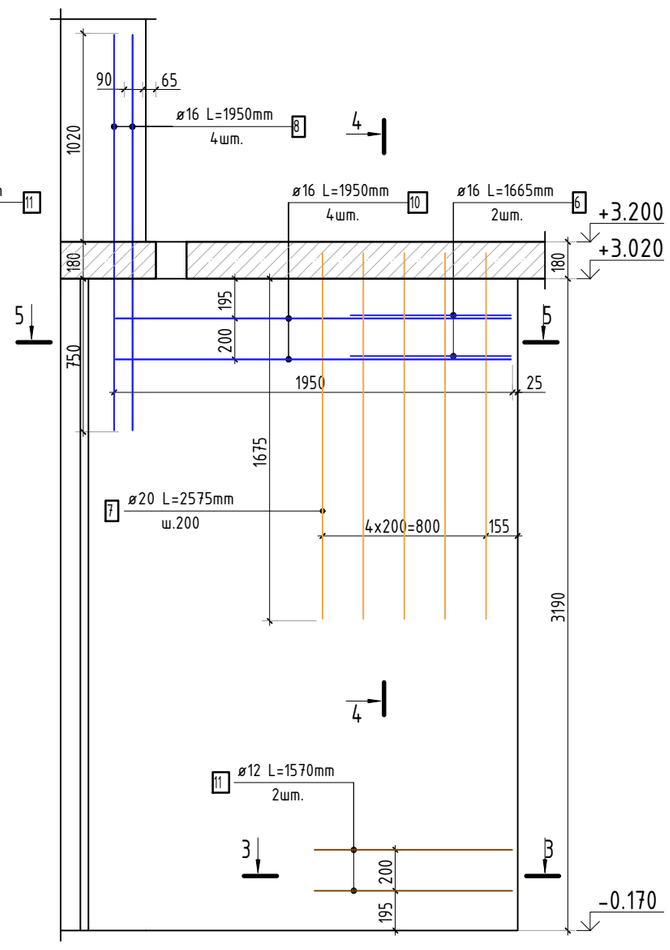

3-3

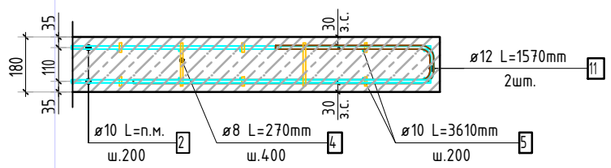

1-1

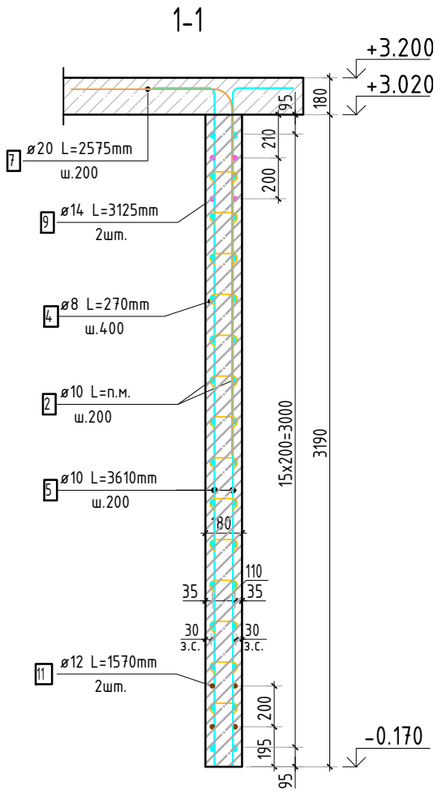

4-4

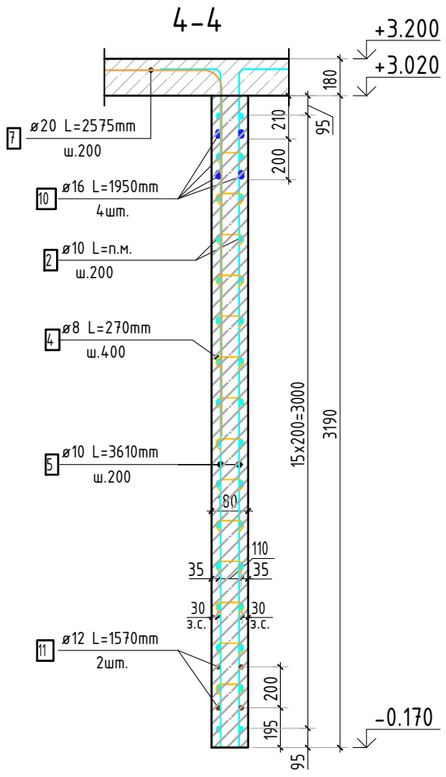

7-7

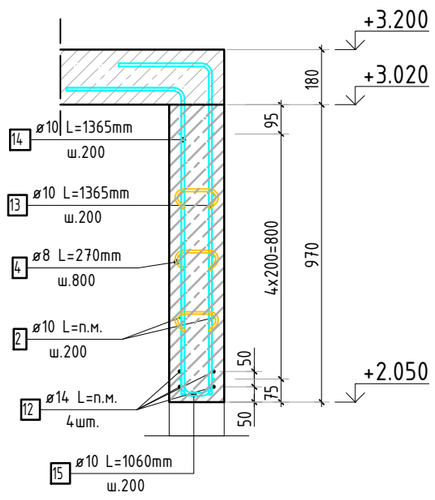

2-2

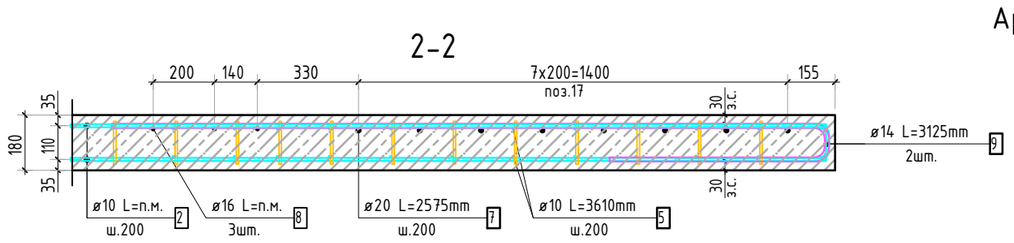

5-5

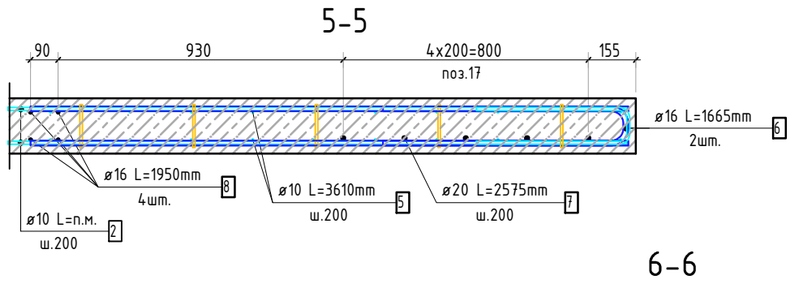

Армирование стены шахты (общий случай)

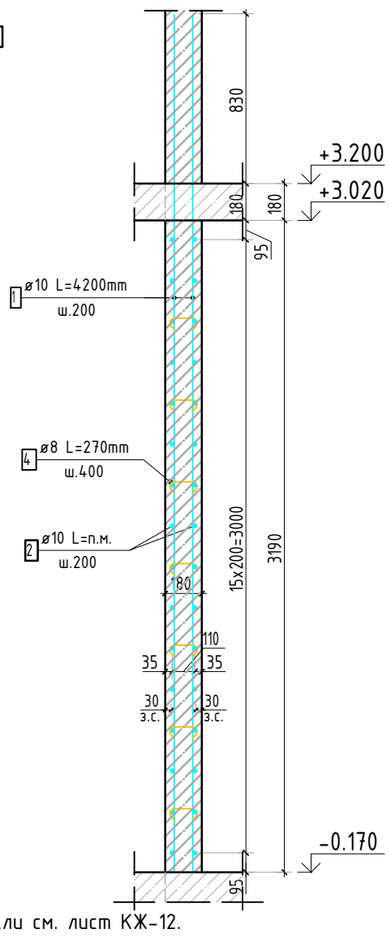

Вид В

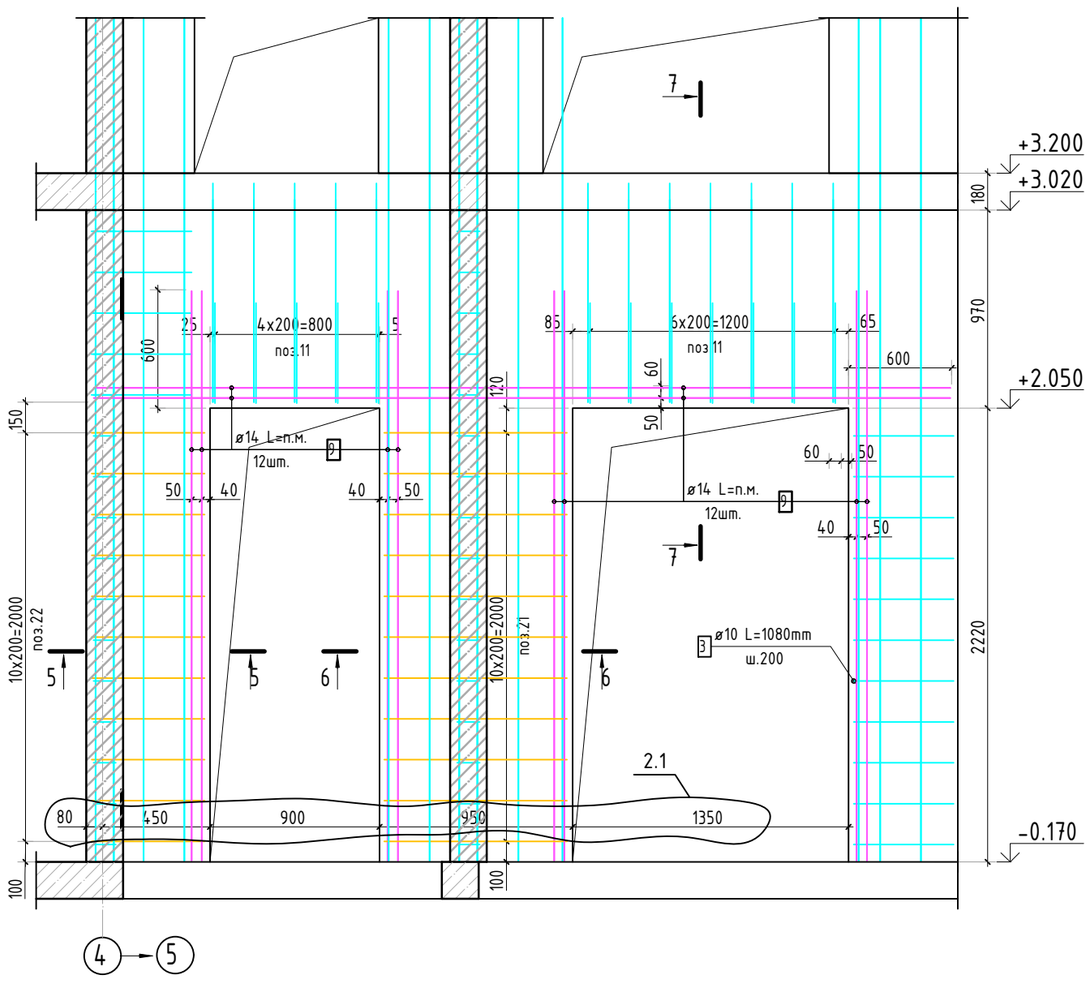

8-8

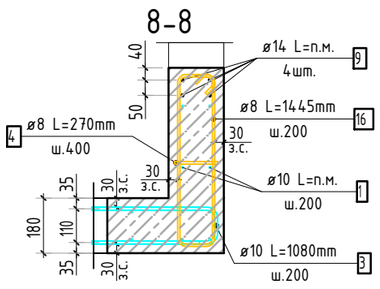

6-6

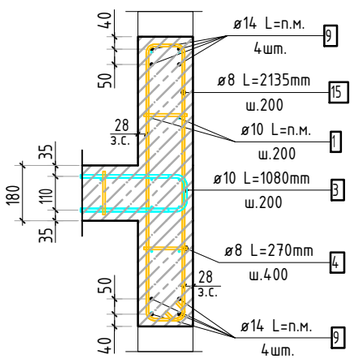

1. Спецификация элементов, ведомость деталей и ведомость расхода стали см. лист КЖ-12.

2	1	изм.			10.25	23-16-КЖ3.2
Изм.	Кол.уч.	Лист	№док.	Подп.	Дата	Многоквартирный жилой дом по адресу: Московская область, городской округ Звенигород, район «Восточный», микрорайон 2
ГИП		Патрушев			12.23	Корпус 2 — Стадия: Р; Лист: 11; Листов:
Исполнит.		Мельник			12.23	Схема армирования стен шахты лифта 1 этажа (секция 5)
Н.контр		Жукова			12.23	КПСК

Согласовано

Взам. инв.N

Подп. и дата

Инв. N подл.

Спецификация стержней

Поз.	Обозначение	Наименование			Кол.	Масса ед. кг	Примечание
1	ГОСТ 34028-2016	ø 10	А500С	l=4200 мм	732	2.587	1893.83 кг
2	ГОСТ 34028-2016	ø 10	А500С	l=2709.59 м.п	1	0.616	1669.11 кг
3	ГОСТ 34028-2016	ø 10	А500С	l=1080 мм	512	0.665	340.62 кг
4	ГОСТ 34028-2016	ø 8	А500С	l=270 мм	2467	0.107	263.11 кг
5	ГОСТ 34028-2016	ø 10	А500С	l=3610 мм	96	2.224	213.48 кг
6	ГОСТ 34028-2016	ø 16	А500С	l=1665 мм	2	2.629	5.26 кг
7	ГОСТ 34028-2016	ø 20	А500С	l=2575 мм	20	6.350	127.00 кг
8	ГОСТ 34028-2016	ø 16	А500С	l=1950 мм	11	3.079	33.87 кг
9	ГОСТ 34028-2016	ø 14	А500С	l=3125 мм	4	3.775	15.10 кг
10	ГОСТ 34028-2016	ø 16	А500С	l=1950 мм	4	3.079	12.32 кг
11	ГОСТ 34028-2016	ø 12	А500С	l=1570 мм	4	1.394	5.58 кг
12	ГОСТ 34028-2016	ø 14	А500С	l=425.11 м.п	1	1.208	513.53 кг
13	ГОСТ 34028-2016	ø 10	А500С	l=1365 мм	24	0.841	20.18 кг
14	ГОСТ 34028-2016	ø 10	А500С	l=1365 мм	24	0.841	20.18 кг
15	ГОСТ 34028-2016	ø 10	А500С	l=1060 мм	24	0.653	15.67 кг
16	ГОСТ 34028-2016	ø 8	А500С	l=2135 мм	22	0.843	18.55 кг
17	ГОСТ 34028-2016	ø 8	А500С	l=1445 мм	22	0.571	12.56 кг
		Итого:					5179.95 кг

Ведомость деталей

Поз.	Эскиз
3	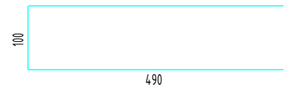
4	
5	
6	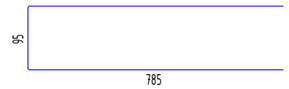
7	
9	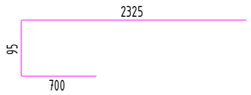

Ведомость деталей

Поз.	Эскиз
11	
13	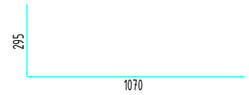
14	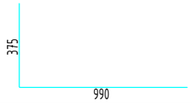
15	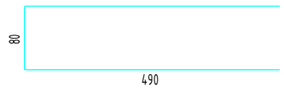
16	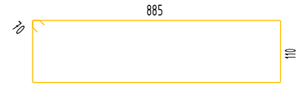
17	

Марка изделия	Изделия арматурные							Всего
	Арматура класса							
	А500С							
	ГОСТ 34028-2016							
	ϕ 8	ϕ 10	ϕ 12	ϕ 14	ϕ 16	ϕ 20	Итого	
Стены шахты	133,30	1877,15	5,58	521,08	51,44	82,55	2671,09	2671,09

Согласовано

Взам. инв.N

Подп. и дата

Инв. N подл.

Изм.	Кол.уч.	Лист	№док.	Подп.	Дата
ГИП		Патрушев			12.23
Исполнит.		Мельник			12.23
Н.контр		Жукова			12.23

23-16-КЖ3.2

Многоквартирный жилой дом по адресу:
Московская область, городской округ Звенигород, район «Восточный», микрорайон 2

Корпус 2

Стадия	Лист	Листов
Р	12	

Спецификация элементов, ведомость деталей, ведомость расхода стали

КПСК

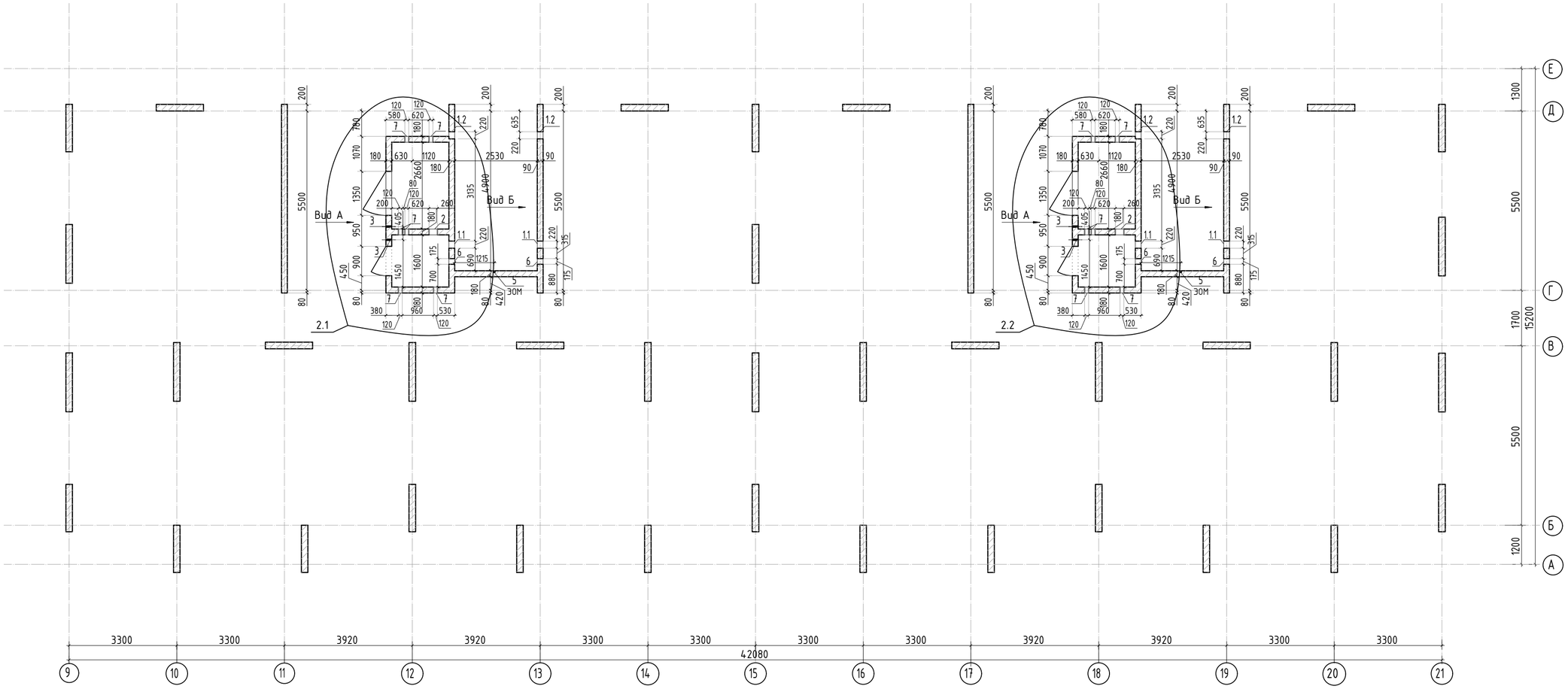

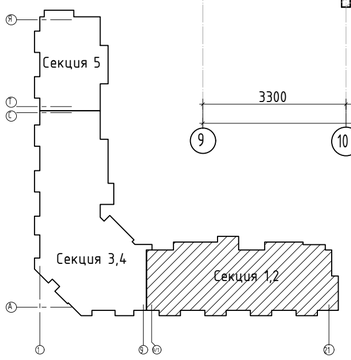

Вид Б

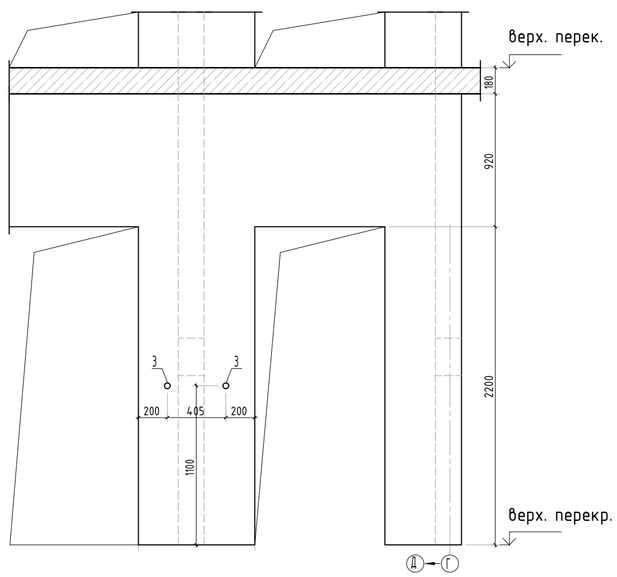

Вид А

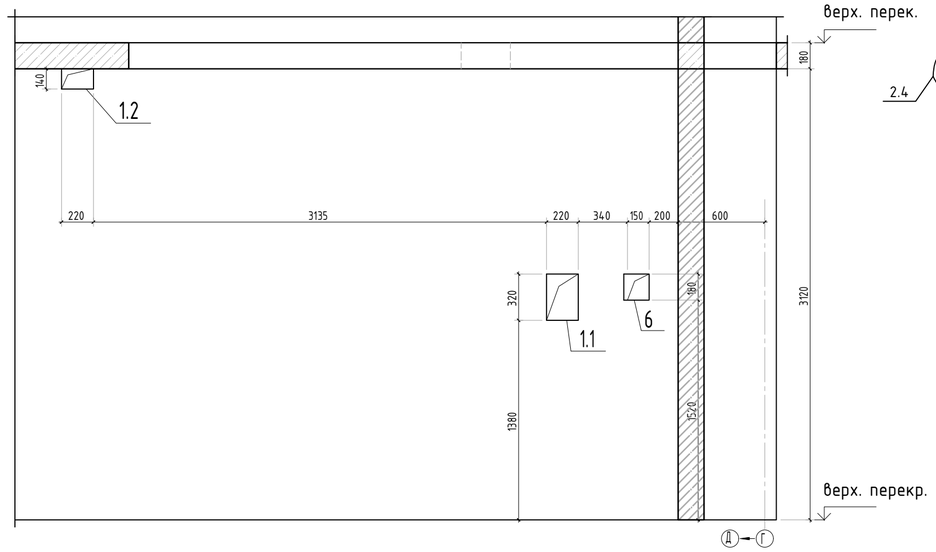

Ведомость отверстий

Поз.	Размеры, мм	отм. низа	Кол-во	Примечание
1.1	220x320(h)	1380мм от низа стены	4	
1.2	220x140(h)	2980мм от низа стены	4	
2	260 x 200(h)	1100мм от низа стены	2	
3	ø 40	1080мм от низа стены	4	
5	40x50(гл)	на всю высоту	2	ЭОМ
6	175x180(h)	1520мм от низа стены	4	
7	120x260(h)	1100мм от низа стены	12	

2.3

2.4

Спецификация материалов

Поз.	Обозначение	Наименование	Кол.	Масса ед.,кг	Примеч.
	Стена t=180мм	Бетон В25	31.46		м3

1. Спецификация указана на 1 этаж.
2. Закладные детали лифтовых шахт выполнить аналогично 1-ому этажу.

Изм.	Кол.уч.	Лист	№док.	Подп.	Дата
2	4	изм.			10.25

23-16-КЖ3.2

Многоквартирный жилой дом по адресу: Московская область, городской округ Звенигород, район «Восточный», микрорайон 2

ГИП	Патрушев		12.23
Исполнит.	Мельник		12.23
Н.контр	Жукова		12.23

Корпус 2

Стадия	Лист	Листов
Р	13	

Опалубочный план стен шахты лифта 2-11 этажа (секции 1, 2)

КПСК

Согласовано

Взам. инв.N

Подп. и дата

Инв. N подл.

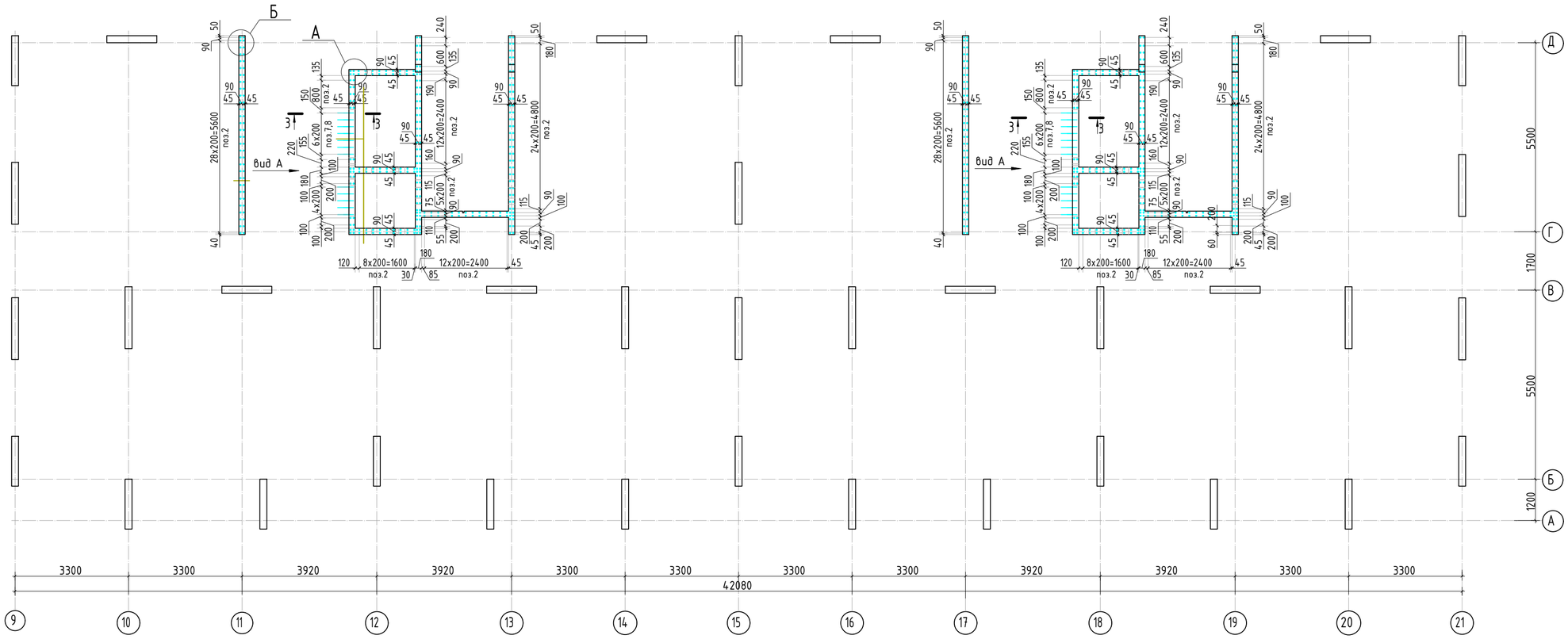

Вид А

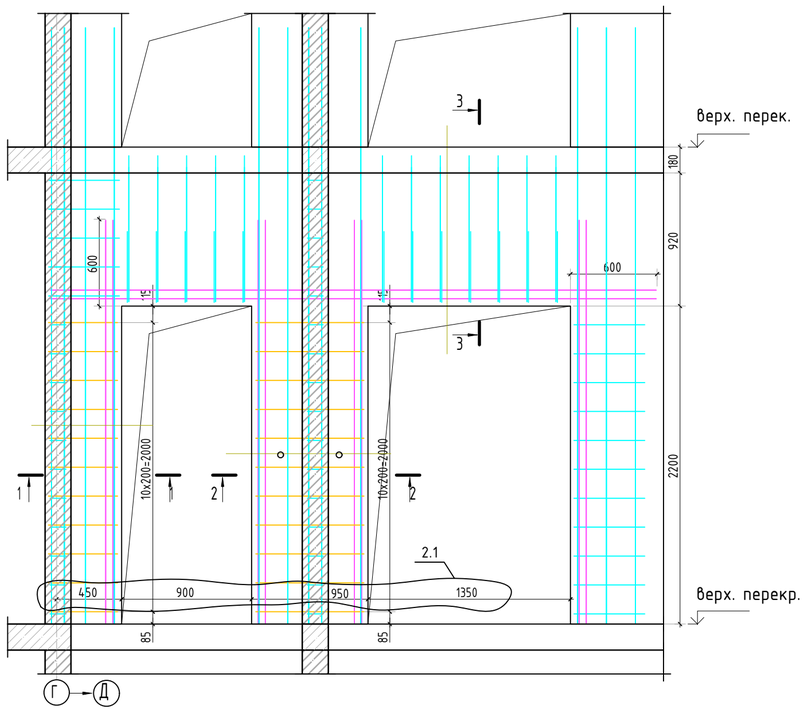

Армирование стены шахты (общий случай)

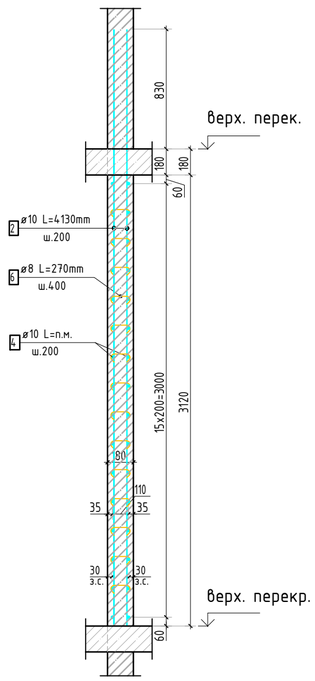

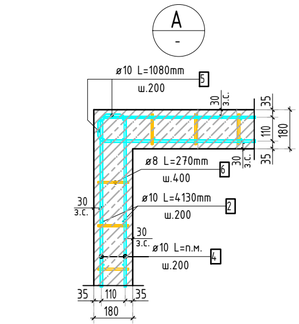

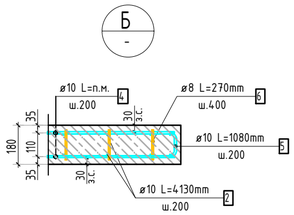

1-1

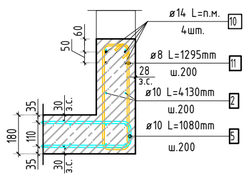

2-2

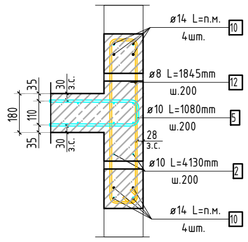

3-3

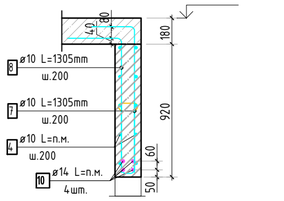

1. Спецификация элементов, ведомость деталей, ведомость расхода стали см. лист КЖ-15.

2	1	изм.			10.25	23-16-КЖ3.2
Изм.	Кол.уч.	Лист	№док.	Подп.	Дата	Многоквартирный жилой дом по адресу: Московская область, городской округ Звенигород, район «Восточный», микрорайон 2
ГИП		Патрушев			12.23	Корпус 2 — Стадия: Р; Лист: 14; Листов:
Исполнит.		Мельник			12.23	Схема армирования стен шахты лифта 2-8 этажа (секции 1, 2)
Н.контр		Жукова			12.23	КПСК

Согласовано

Взам. инв.N

Подп. и дата

Инв. N подл.

Спецификация стержней

Поз.	Обозначение	Наименование			Кол.	Масса ед. кг	Прим.
2	ГОСТ 34028-2016	⌀ 10	А500С	l=4130 мм	604	2.544	
4	ГОСТ 34028-2016	⌀ 10	А500С	l=1996.99 м.п	1	0.616	
5	ГОСТ 34028-2016	⌀ 10	А500С	l=1080 мм	512	0.665	см. вед. дет
6	ГОСТ 34028-2016	⌀ 8	А500С	l=270 мм	1819	0.107	см. вед. дет
7	ГОСТ 34028-2016	⌀ 10	А500С	l=1305 мм	24	0.804	см. вед. дет
8	ГОСТ 34028-2016	⌀ 10	А500С	l=1305 мм	24	0.804	см. вед. дет
9	ГОСТ 34028-2016	⌀ 10	А500С	l=1060 мм	24	0.653	см. вед. дет
10	ГОСТ 34028-2016	⌀ 14	А500С	l=328.82 м.п	1	1.208	
11	ГОСТ 34028-2016	⌀ 8	А500С	l=1295 мм	22	0.512	см. вед. дет
12	ГОСТ 34028-2016	⌀ 8	А500С	l=1845 мм	22	0.729	см. вед. дет

Ведомость расхода стали, кг

Марка изделия	Изделия арматурные				Всего
	Арматура класса				
	А500С				
	ГОСТ 34028-2016				
	⌀ 8	⌀ 10	⌀ 14	Итого	
	221,52	3161,65	397,20	3780,13	3780,13

Ведомость деталей

Поз.	Эскиз
5	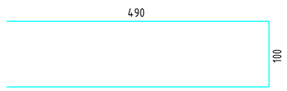
6	
7	
8	
9	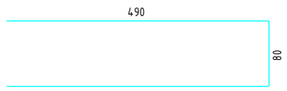
11	
12	

1. Спецификация и ведомость расхода стали указана на 1 этаж.

Изм.	Кол.уч.	Лист	№док.	Подп.	Дата
ГИП		Патрушев			12.23
Исполнит.		Мельник			12.23
Н.контр		Жукова			12.23

23-16-КЖ3.2

Многоквартирный жилой дом по адресу:
Московская область, городской округ Звенигород, район «Восточный», микрорайон 2

Корпус 2

Стадия	Лист	Листов
Р	15	

Спецификация элементов, ведомость деталей, ведомость расхода стали

КПСК

Согласовано

Взам. инв.N

Подп. и дата

Инв. N подл.

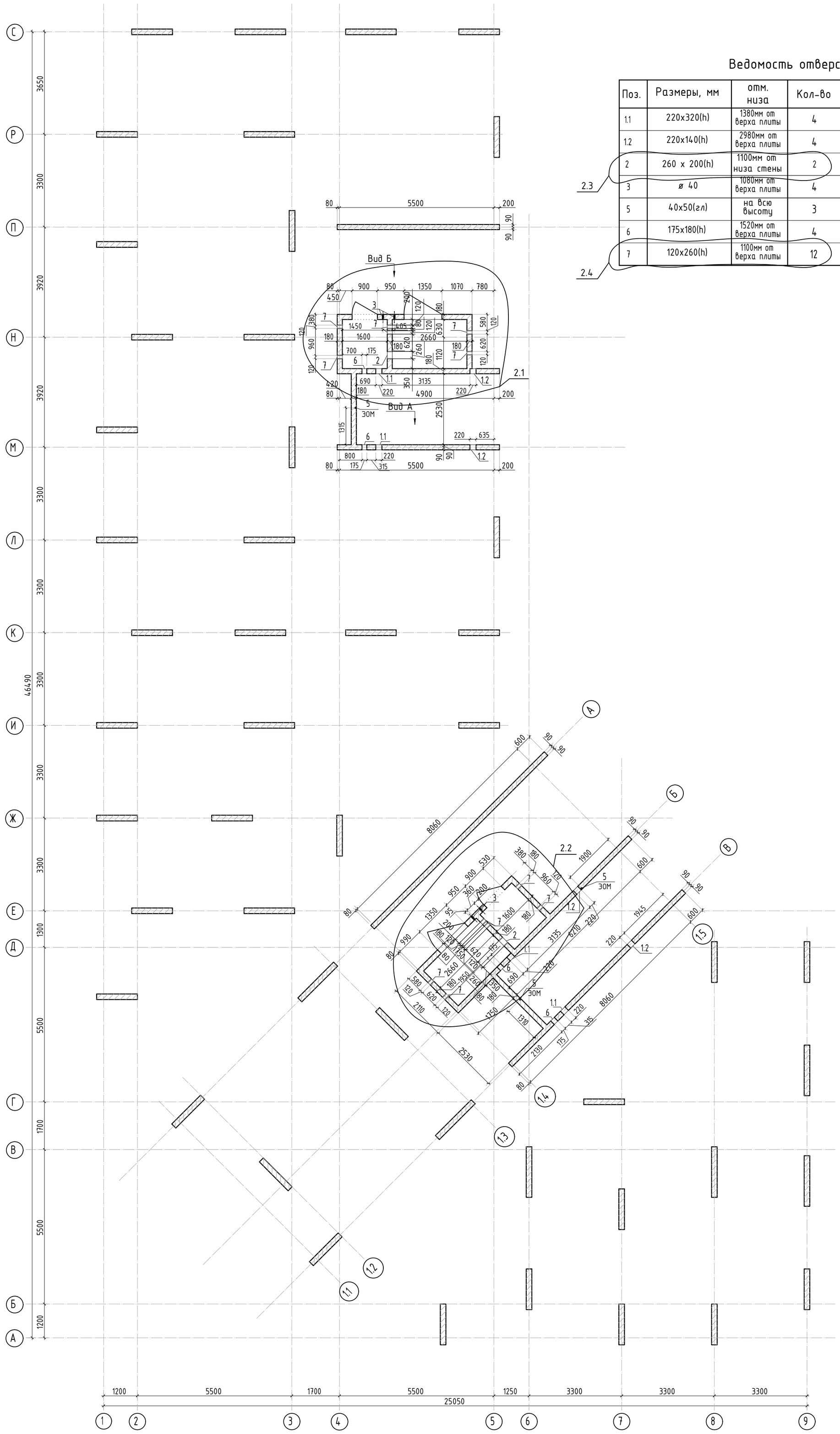

Ведомость отверстий

Поз.	Размеры, мм	отм. низа	Кол-во	Примечание
1.1	220x320(h)	1380мм от верха плиты	4	
1.2	220x140(h)	2980мм от верха плиты	4	
2	260 x 200(h)	1100мм от низа стены	2	
3	ø 40	1080мм от верха плиты	4	
5	40x50(гл)	на всю высоту	3	ЭОМ
6	175x180(h)	1520мм от верха плиты	4	
7	120x260(h)	1100мм от верха плиты	12	

Спецификация материалов

Поз.	Обозначение	Наименование	Кол.	Масса ед.,кг	Примеч.
	Стена t=180мм	Бетон В25	36.46		м3

1. Вид А и Б см. лист КЖ-16.1.
2. Спецификация указана на 1 этаж.
3. Закладные детали лифтовых шахт выполнить аналогично 1-ому этажу.

Изм.	Кол.уч.	Лист	№док.	Подп.	Дата
2	4	изм.			10.25
ГИП		Патрушев			12.23
Исполнит.		Мельник			12.23
Н.контр		Жукова			12.23

23-16-КЖ3.2

Многоквартирный жилой дом по адресу: Московская область, городской округ Звенигород, район «Восточный», микрорайон 2

Корпус 2

Стадия	Лист	Листов
Р	16	

Опалубочный план стен шахты лифта 2-11 этажа (секции 3, 4)

КПСК

Согласовано

Взам. инв.N

Подп. и дата

Инв. N подл.

Вид А

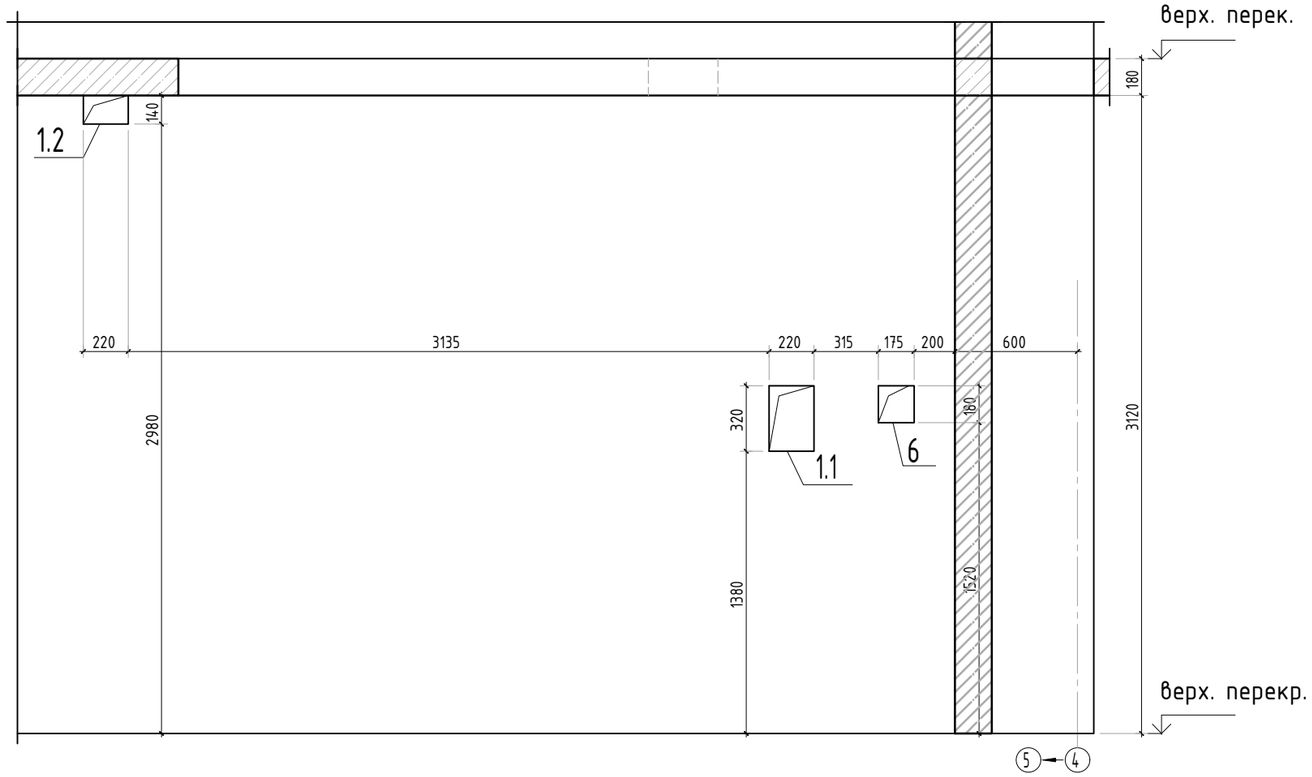

Вид Б

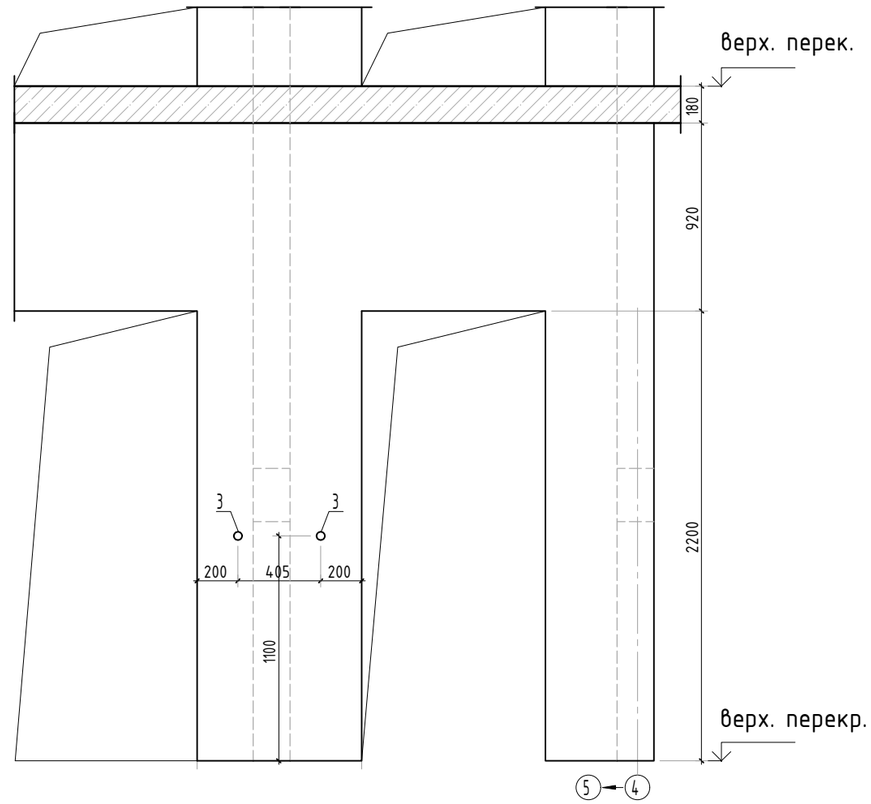

1. Вид А и Б замаркирована на листе КЖ-16.
2. Закладные детали лифтовых шахт выполнить аналогично 1-ому этажу.

Изм.	Кол.уч.	Лист	№док.	Подп.	Дата	23-16-КЖ3.2			
						Многоквартирный жилой дом по адресу: Московская область, городской округ Звенигород, район «Восточный», микрорайон 2			
ГИП		Патрушев			12.23	Корпус 2	Стадия	Лист	Листов
Исполнит.		Мельник			12.23		Р	16.1	
Н.контр		Жукова			12.23	Вид А и Б	КПСК		

Согласовано

Взам. инв.N

Подп. и дата

Инв. N подл.

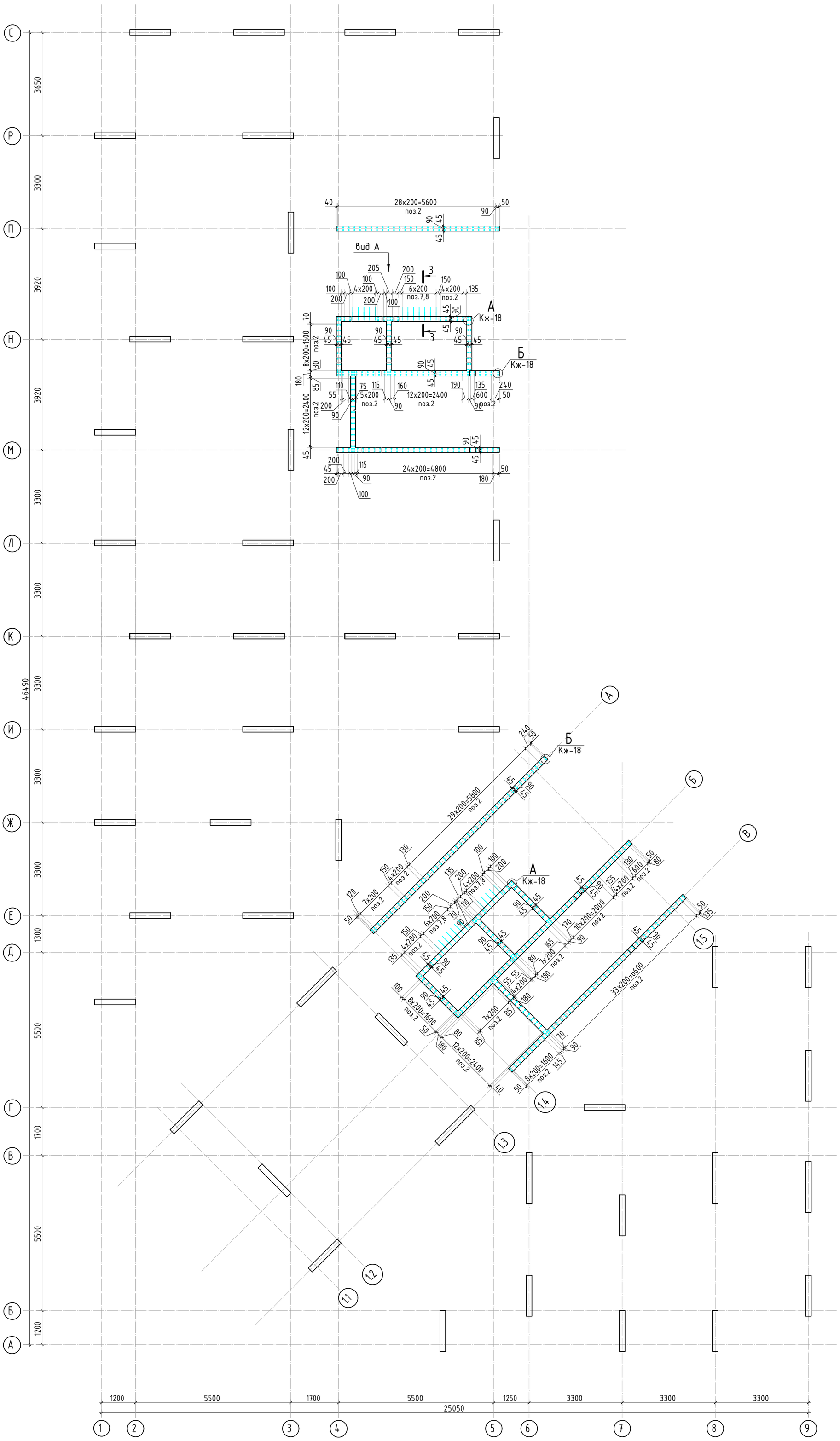

1. Виды и сечения см. лист КЖ-18
2. Спецификация элементов, ведомость деталей, ведомость расхода стали см. лист КЖ-18.

Изм.	Кол.уч.	Лист	№док.	Подп.	Дата
ГИП		Патрушев			12.23
Исполнит.		Мельник			12.23
Н.контр		Жукова			12.23

23-16-КЖ3.2

Многоквартирный жилой дом по адресу:
Московская область, городской округ Звенигород, район «Восточный», микрорайон 2

Корпус 2

Стадия	Лист	Листов
Р	17	

Схема армирования стен шахты лифта 2-8 этажа (секции 3, 4)

КПСК

Согласовано

Взам. инв.N

Подп. и дата

Инв. N подл.

Вид А

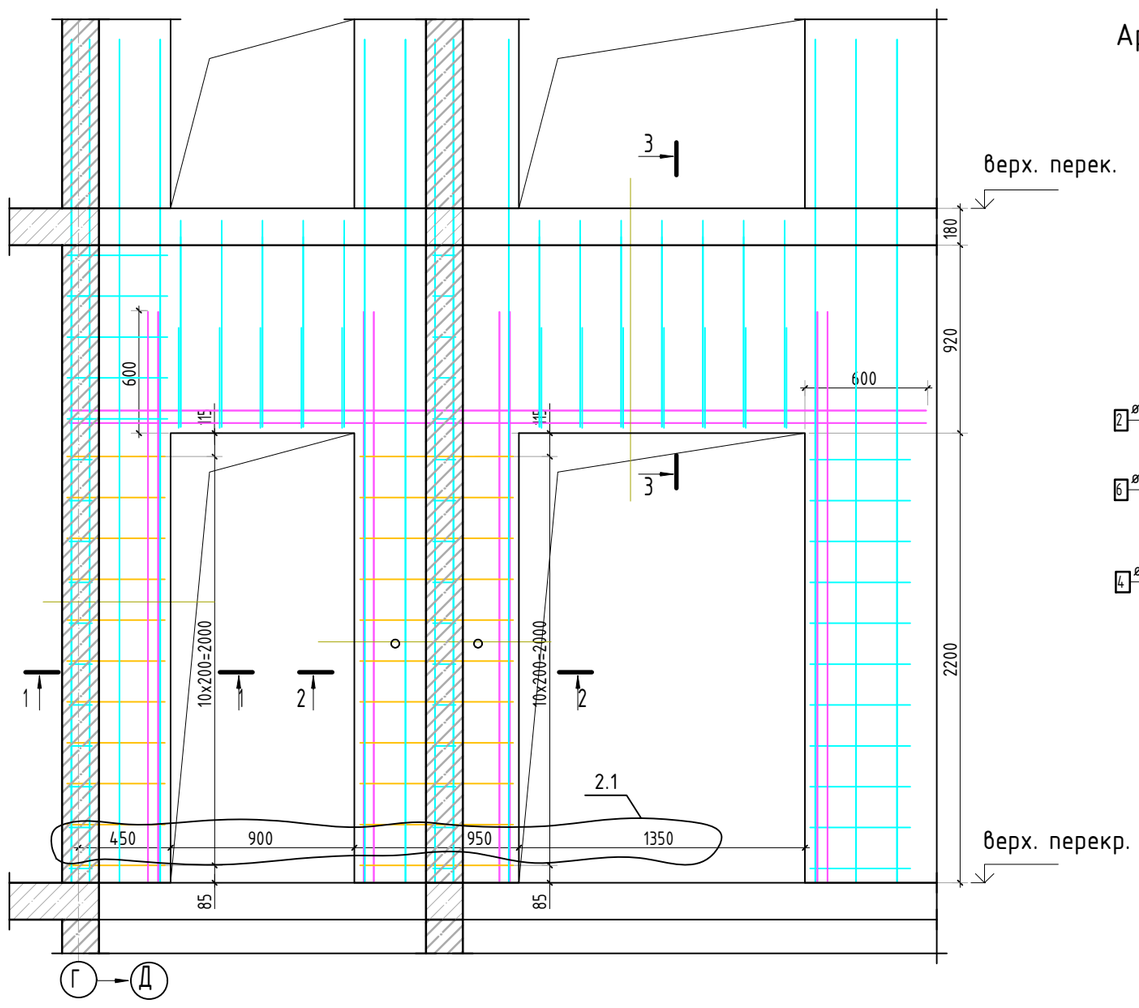

Армирование стены шахты (общий случай)

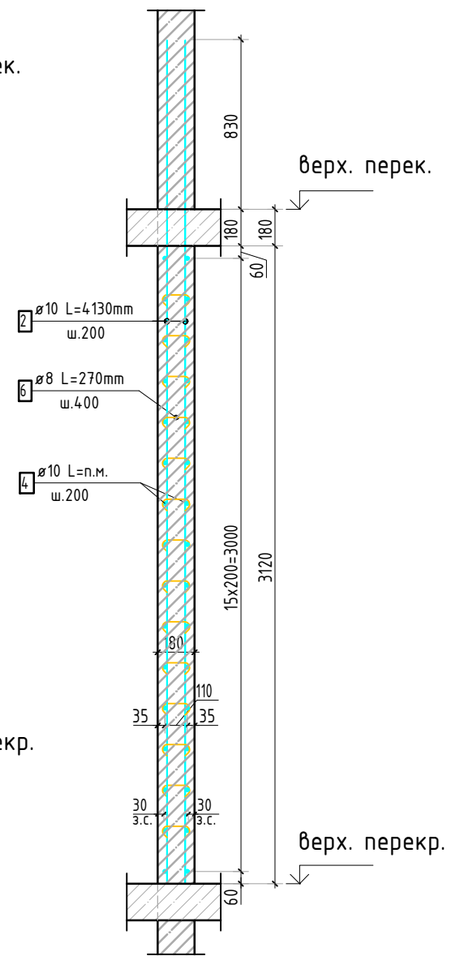

1-1

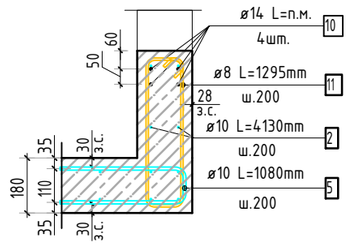

2-2

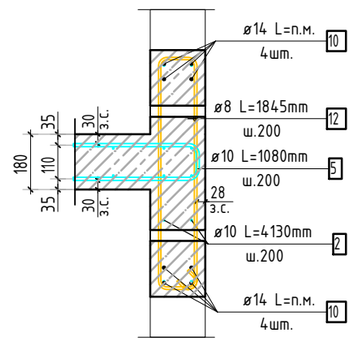

3-3

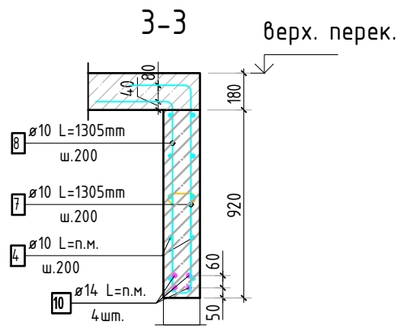

Б / Кж-17

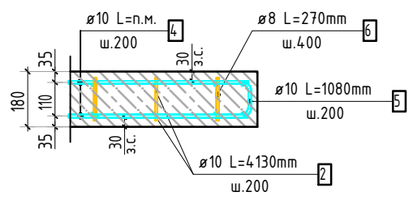

А / Кж-17

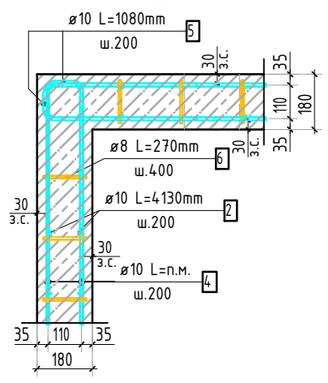

Спецификация стержней

Поз.	Обозначение	Наименование	Кол.	Масса ед. кг	Прим.
2	ГОСТ 34028-2016	ø 10 А500С l=4130 мм	704	2.544	
4	ГОСТ 34028-2016	ø 10 А500С l=2401.57 м.п	1	0.616	
5	ГОСТ 34028-2016	ø 10 А500С l=1080 мм	512	0.665	см. вед. дет
6	ГОСТ 34028-2016	ø 8 А500С l=270 мм	2152	0.107	см. вед. дет
7	ГОСТ 34028-2016	ø 10 А500С l=1305 мм	20	0.804	см. вед. дет
8	ГОСТ 34028-2016	ø 10 А500С l=1305 мм	20	0.804	см. вед. дет
9	ГОСТ 34028-2016	ø 10 А500С l=1060 мм	10	0.653	см. вед. дет
10	ГОСТ 34028-2016	ø 14 А500С l=133.32 м.п	1	1.208	
11	ГОСТ 34028-2016	ø 8 А500С l=1295 мм	11	0.512	см. вед. дет
12	ГОСТ 34028-2016	ø 8 А500С l=1835 мм	11	0.725	см. вед. дет

Ведомость расхода стали, кг

Марка изделия	Изделия арматурные				
	Арматура класса А500С ГОСТ 34028-2016				Всего
	ø 8	ø 10	ø 14	Итого	
	243,11	3649,70	161,05	4053,87	4053,87

Ведомость деталей

Поз.	Эскиз
5	100, 490
6	125, 70
7	295, 1010
8	375, 930
9	80, 490
11	70, 105, 470
12	70, 735, 110

1. Виды и разрезы замаркированы на листе КЖ-17.
2. Спецификация и ведомость расхода стали указана на 1 этаж.

Изм.	Кол.уч.	Лист	№док.	Подп.	Дата
2	1	изм.			10.25
ГИП		Патрушев			12.23
Исполнит.		Мельник			12.23
Н.контр		Жукова			12.23

23-16-КЖ3.2

Многоквартирный жилой дом по адресу: Московская область, городской округ Звенигород, район «Восточный», микрорайон 2

Корпус 2

Стадия	Лист	Листов
Р	18	

Спецификация элементов, ведомость деталей, ведомость расхода стали

КПСК

Согласовано

Взам. инв.N

Подп. и дата

Инв. N подл.

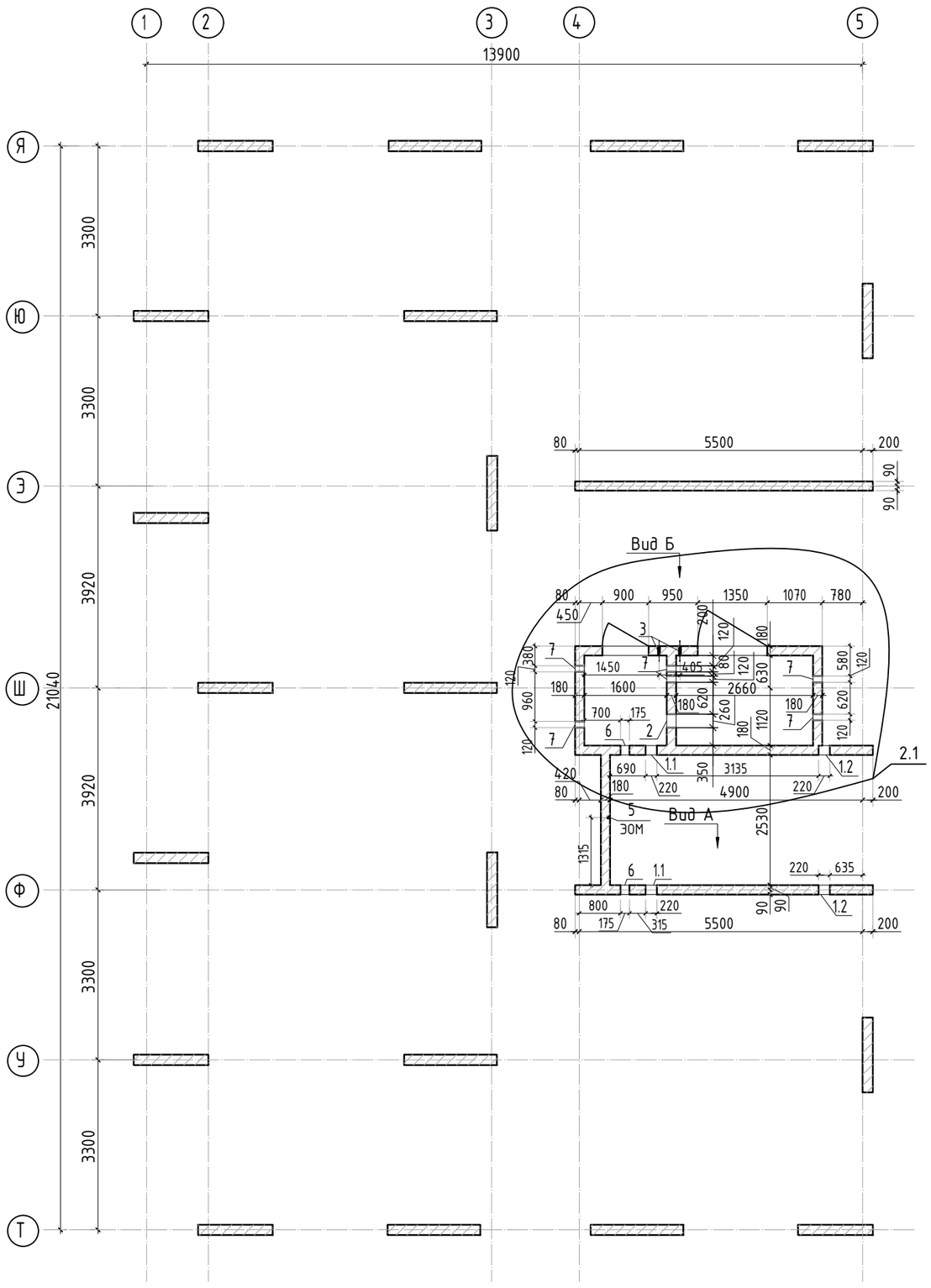

Ведомость отверстий

Поз.	Размеры, мм	отм. низа	Кол-во	Примечание
1.1	220x320(h)	1380мм от верха плиты	2	
1.2	220x140(h)	2980мм от верха плиты	2	
3	ø 40	1080мм от верха плиты	2	
5	40x50(гл)	на всю высоту	1	ЭОМ
6	175x180(h)	1520мм от верха плиты	2	
7	180x260(h)	1100мм от верха плиты	6	

2.3

2.2

Вид А

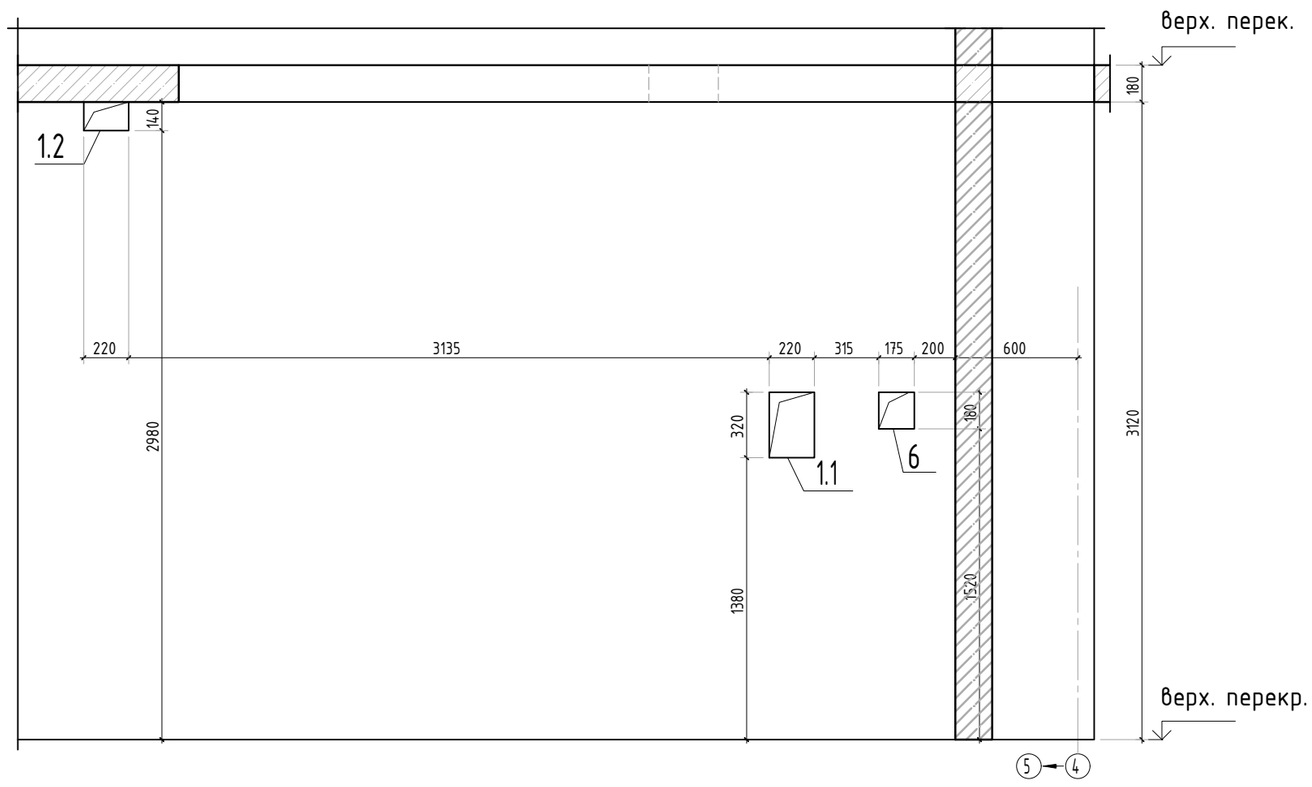

Вид Б

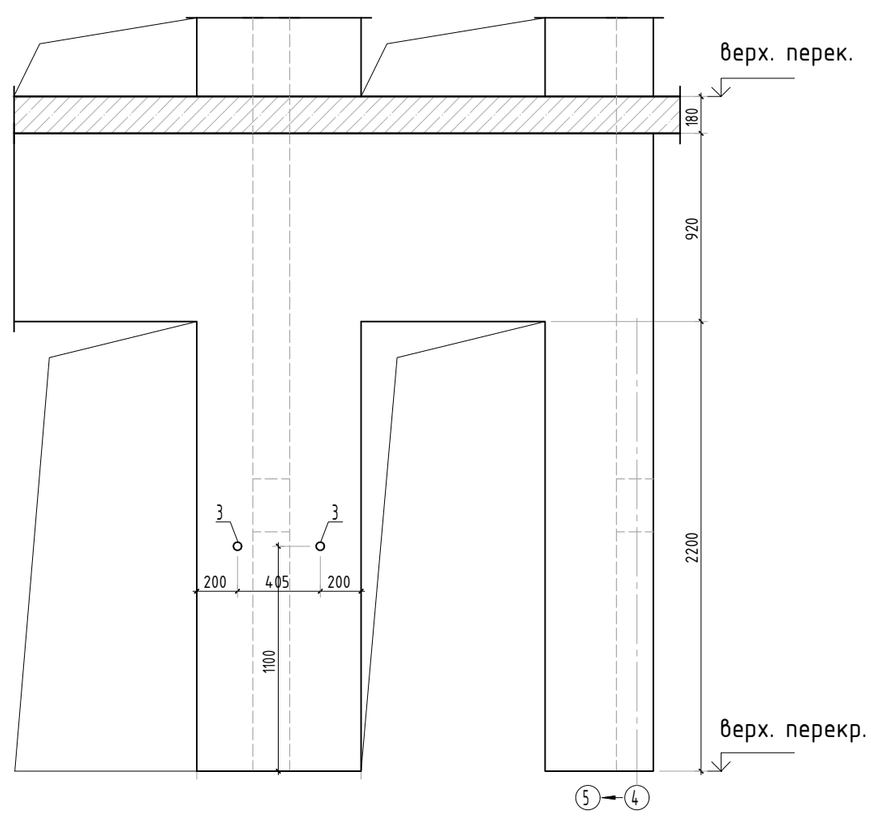

Спецификация материалов

Поз.	Обозначение	Наименование	Кол.	Масса ед.,кг	Примеч.
	Стена t=180мм	Бетон В25	15.98		м3

1. Спецификация указана на 1 этаж.
2. Закладные детали лифтовых шахт выполнить аналогично 1-ому этажу.

2	3	изм.			10.25	23-16-КЖ3.2
Изм.	Кол.уч.	Лист	№док.	Подп.	Дата	Многоквартирный жилой дом по адресу: Московская область, городской округ Звенигород, район «Восточный», микрорайон 2
ГИП		Патрушев			12.23	Корпус 2 — Стадия: Р; Лист: 19; Листов:
Исполнит.		Мельник			12.23	Опалубочный план стен шахты лифта 2-11 этажа (секция 5)
Н.контр		Жукова			12.23	КПСК

Согласовано

Взам. инв.N

Подп. и дата

Инв. N подл.

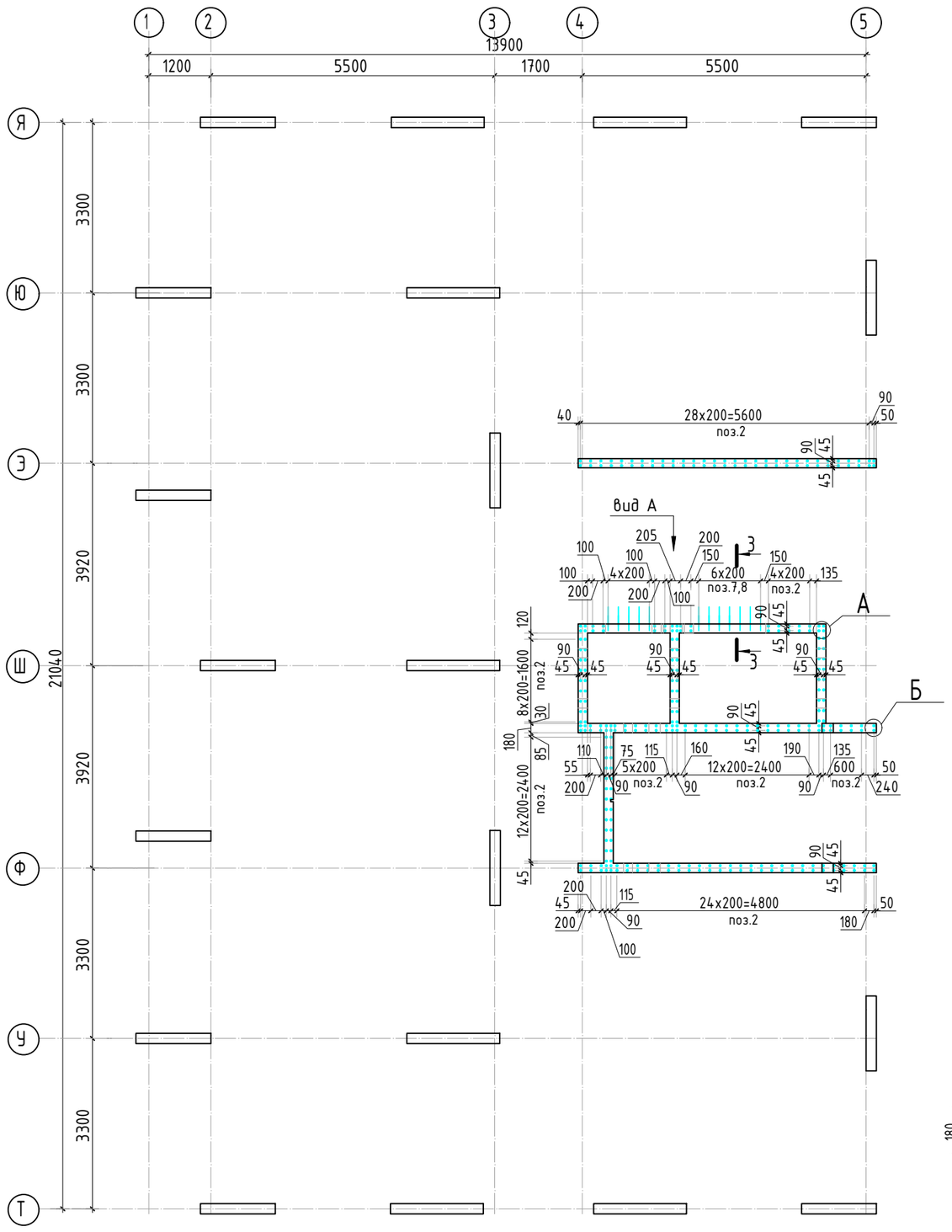

Вид А

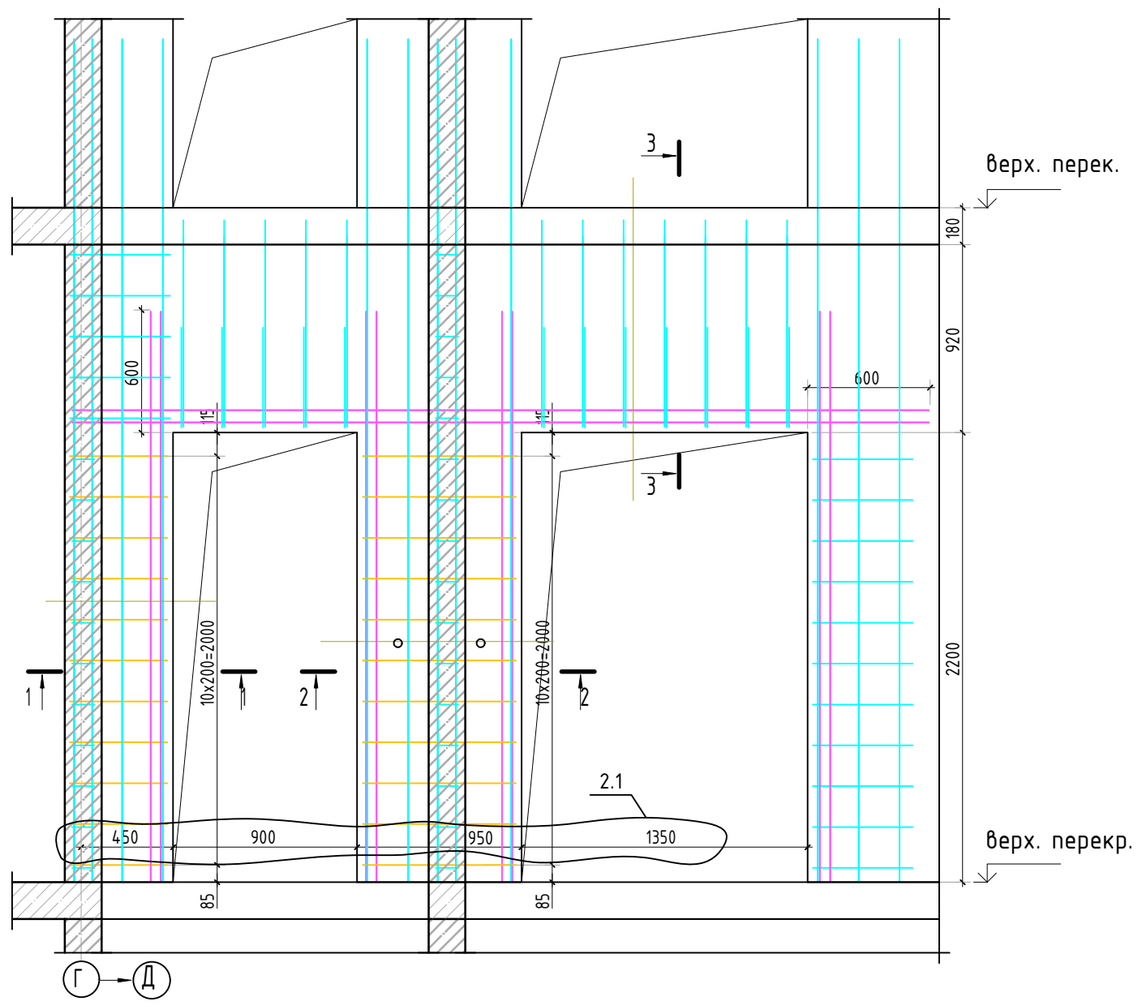

1-1

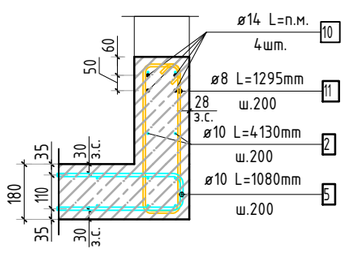

2-2

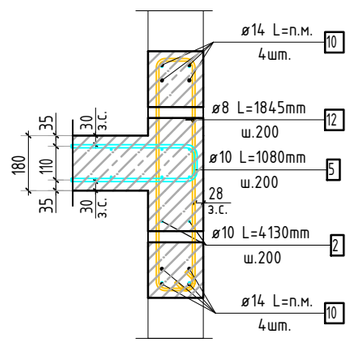

3-3

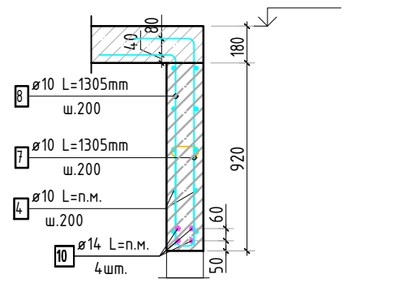

Армирование стены шахты (общий случай)

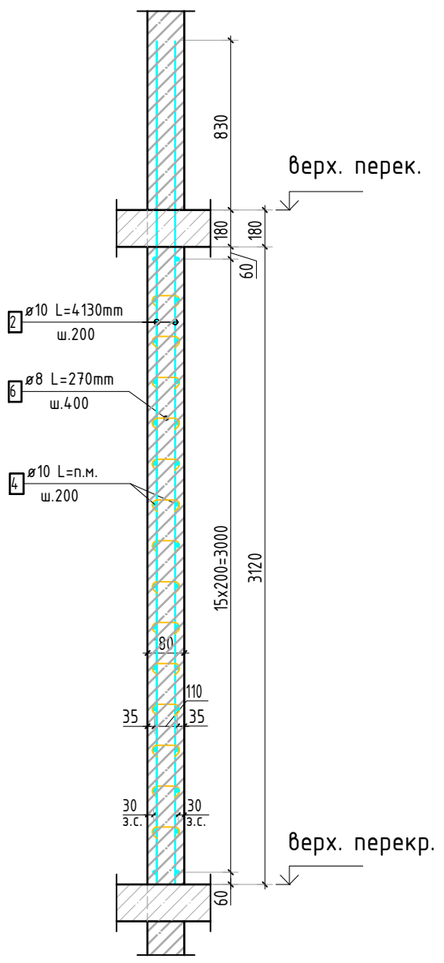

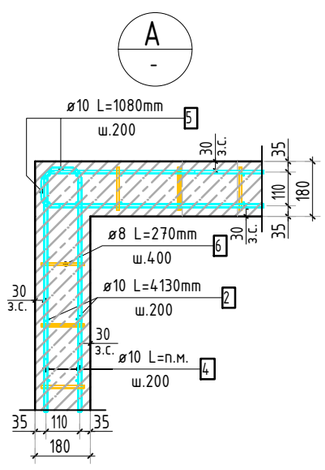

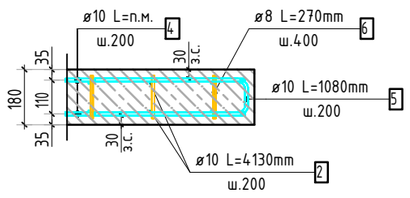

Спецификация стержней

Поз.	Обозначение	Наименование			Кол.	Масса ед. кг	Прим.
2	ГОСТ 34028-2016	ø 10	А500С	l=4130 мм	306	2.544	
4	ГОСТ 34028-2016	ø 10	А500С	l=1003.77 м.п	1	0.616	
5	ГОСТ 34028-2016	ø 10	А500С	l=1080 мм	256	0.665	см. вед. дет
6	ГОСТ 34028-2016	ø 8	А500С	l=270 мм	911	0.107	см. вед. дет
7	ГОСТ 34028-2016	ø 10	А500С	l=1305 мм	10	0.804	см. вед. дет
8	ГОСТ 34028-2016	ø 10	А500С	l=1305 мм	10	0.804	см. вед. дет
9	ГОСТ 34028-2016	ø 10	А500С	l=1060 мм	10	0.653	см. вед. дет
10	ГОСТ 34028-2016	ø 14	А500С	l=66.66 м.п	1	1.208	
11	ГОСТ 34028-2016	ø 8	А500С	l=1295 мм	11	0.512	см. вед. дет
12	ГОСТ 34028-2016	ø 8	А500С	l=1835 мм	11	0.725	см. вед. дет

Ведомость деталей

Поз.	Эскиз
5	100, 490
6	125, 20
7	295, 1010
8	375, 930
9	80, 490
11	70, 105, 470
12	70, 735, 110

Ведомость расхода стали, кг

Марка изделия	Изделия арматурные				
	Арматура класса				Всего
	А500С				
	ГОСТ 34028-2016				
	ф 8	ф 10	ф 14	Итого	
	110,79	1589,73	80,53	1781,01	1781,01

1. Спецификация и ведомость расхода стали указана на 1 этаж.

Изм.	Кол.уч.	Лист	№док.	Подп.	Дата
2	1	изм.			10.25
ГИП		Патрушев			12.23
Исполнит.		Мельник			12.23
Н.контр		Жукова			12.23

23-16-КЖ3.2

Многоквартирный жилой дом по адресу: Московская область, городской округ Звенигород, район «Восточный», микрорайон 2

Корпус 2

Стадия	Лист	Листов
Р	20	

Схема армирования стен шахты лифта 2-8 этажа (секция 5)

КПСК

Согласовано

Взам. инв.N

Подп. и дата

Инв. N подл.

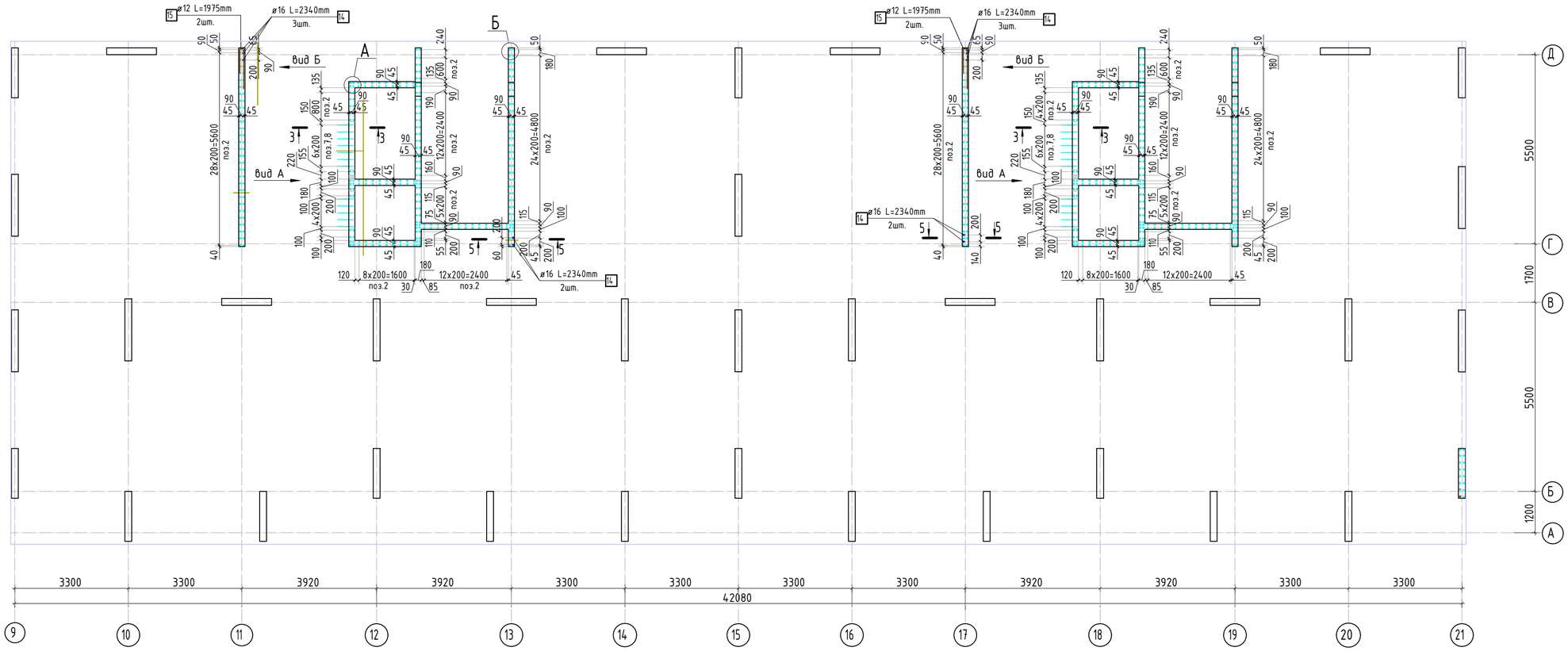

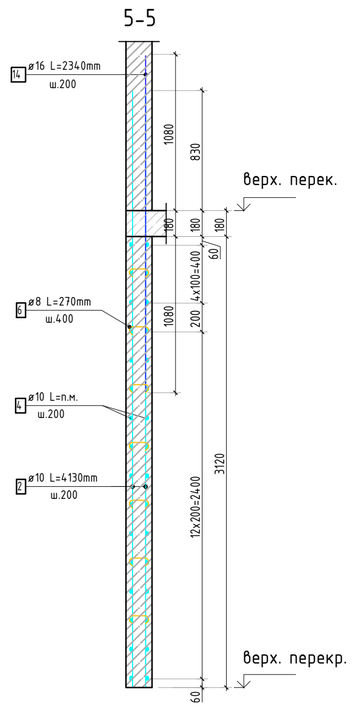

Вид А

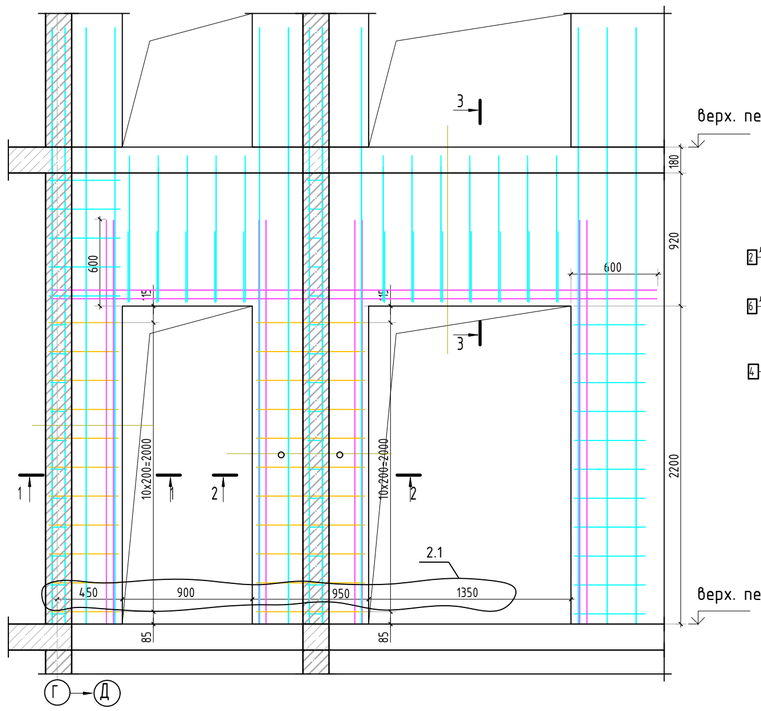

Армирование стены шахты (общий случай)

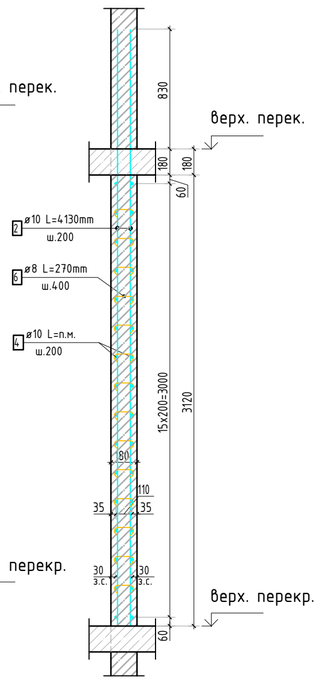

Вид Б

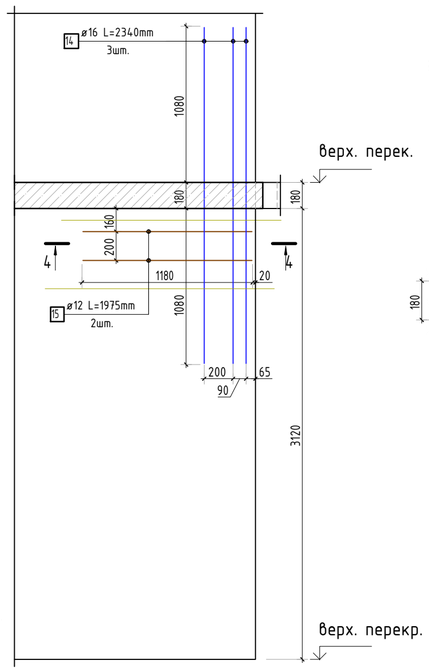

1-1

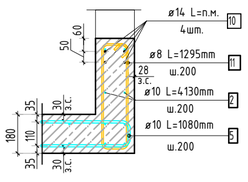

3-3

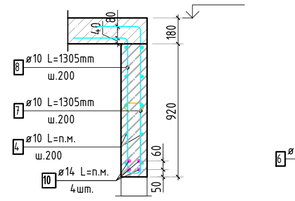

4-4

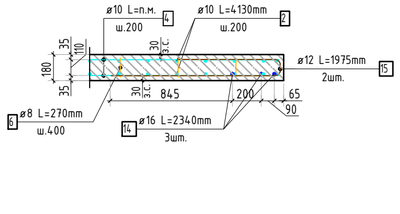

2-2

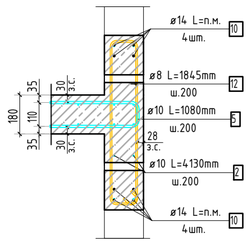

А

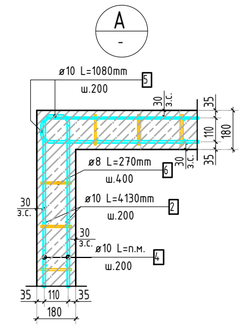

Б

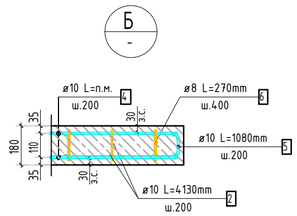

1. Спецификация элементов, ведомость деталей, ведомость расхода стали см. лист КЖ-22.

2	1	изм.			10.25	23-16-КЖ3.2
Изм.	Кол.уч.	Лист	№док.	Подп.	Дата	Многоквартирный жилой дом по адресу: Московская область, городской округ Звенигород, район «Восточный», микрорайон 2
ГИП		Патрушев			12.23	Корпус 2 — Стадия: Р; Лист: 21; Листов:
Исполнит.		Мельник			12.23	
Н.контр		Жукова			12.23	Схема армирования стен шахты лифта 9-11 этажа (секции 1, 2) — КПСК

Согласовано

Взам. инв.N

Подп. и дата

Инв. N подл.

Спецификация стержней

Поз.	Обозначение	Наименование			Кол.	Масса ед. кг	Прим.
2	ГОСТ 34028-2016	⌀ 10	А500С	l=4130 мм	604	2.544	
4	ГОСТ 34028-2016	⌀ 10	А500С	l=1996.99 м.п	1	0.616	
5	ГОСТ 34028-2016	⌀ 10	А500С	l=1080 мм	512	0.665	см. вед. дет
6	ГОСТ 34028-2016	⌀ 8	А500С	l=270 мм	1822	0.107	см. вед. дет
7	ГОСТ 34028-2016	⌀ 10	А500С	l=1305 мм	24	0.804	см. вед. дет
8	ГОСТ 34028-2016	⌀ 10	А500С	l=1305 мм	24	0.804	см. вед. дет
9	ГОСТ 34028-2016	⌀ 10	А500С	l=1060 мм	24	0.653	см. вед. дет
10	ГОСТ 34028-2016	⌀ 14	А500С	l=328.81 м.п	1	1.208	
11	ГОСТ 34028-2016	⌀ 8	А500С	l=1295 мм	22	0.512	см. вед. дет
12	ГОСТ 34028-2016	⌀ 8	А500С	l=1845 мм	22	0.729	см. вед. дет
14	ГОСТ 34028-2016	⌀ 16	А500С	l=2340 мм	10	3.695	
15	ГОСТ 34028-2016	⌀ 12	А500С	l=1975 мм	4	1.754	см. вед. дет

Ведомость расхода стали, кг

Марка изделия	Изделия арматурные						
	Арматура класса						Всего
	А500С						
	ГОСТ 34028-2016						
	⌀ 8	⌀ 10	⌀ 12	⌀ 14	⌀ 16	Итого	
	221,52	3161,65	7.02	397,20	36,95	3824,42	3824,42

Ведомость деталей

Поз.	Эскиз
5	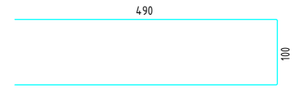
6	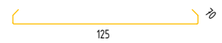
7	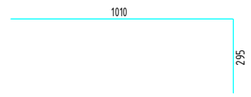
8	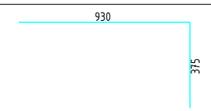
9	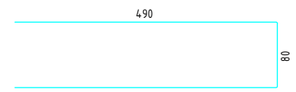
11	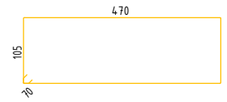
12	
15	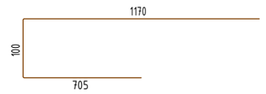

1. Спецификация и ведомость расхода стали указана на 1 этаж.

Изм.	Кол.уч.	Лист	№док.	Подп.	Дата
ГИП		Патрушев			12.23
Исполнит.		Мельник			12.23
Н.контр		Жукова			12.23

23-16-КЖ3.2

Многоквартирный жилой дом по адресу:
Московская область, городской округ Звенигород, район «Восточный», микрорайон 2

Корпус 2

Стадия	Лист	Листов
Р	22	

Спецификация элементов, ведомость деталей, ведомость расхода стали

КПСК

Согласовано

Взам. инв.N

Подп. и дата

Инв. N подл.

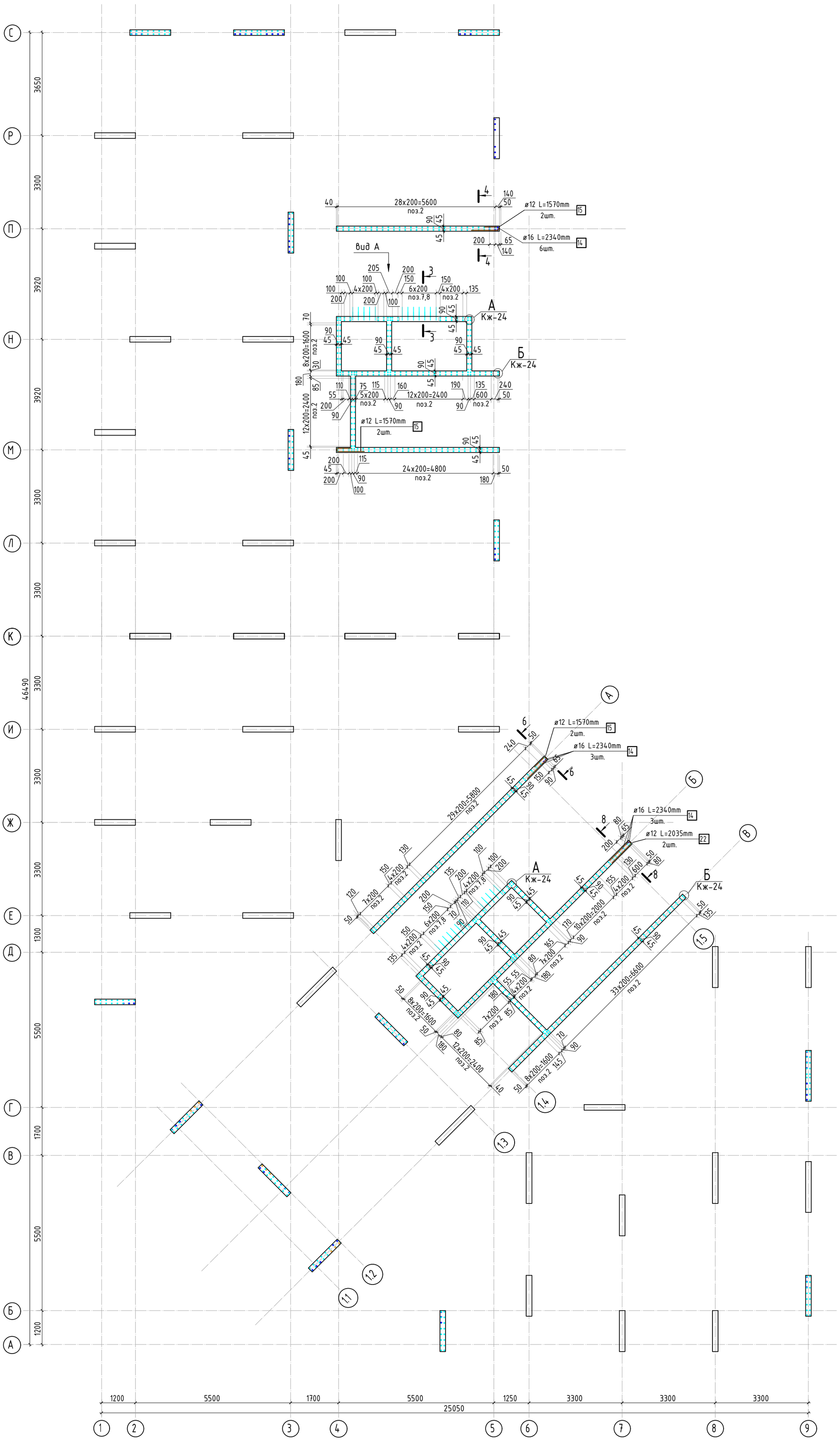

1. Виды и разрезы см. лист КЖ-24.
2. Спецификация элементов, ведомость деталей, ведомость расхода стали см. лист КЖ-25.

Изм.	Кол.уч.	Лист	№док.	Подп.	Дата
ГИП		Патрушев			12.23
Исполнит.		Мельник			12.23
Н.контр		Жукова			12.23

23-16-КЖ3.2

Многоквартирный жилой дом по адресу:
Московская область, городской округ Звенигород, район «Восточный», микрорайон 2

Корпус 2

Стадия	Лист	Листов
Р	23	

Схема армирования стен шахты лифта 9-11 этажа (секции 3, 4; лист 1)

КПСК

Согласовано

Взам. инв.N

Подп. и дата

Инв. N подл.

Вид А

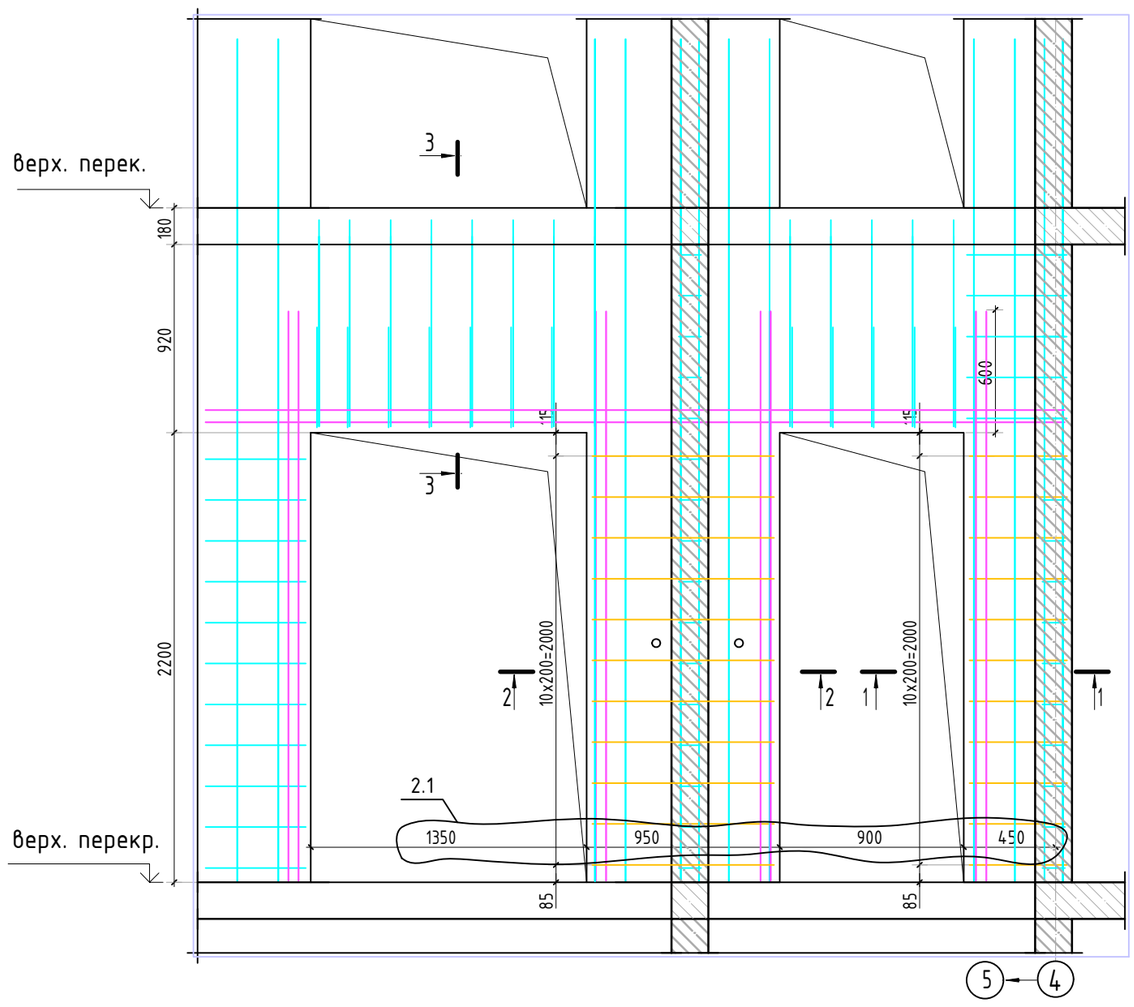

Армирование стены шахты (общий случай)

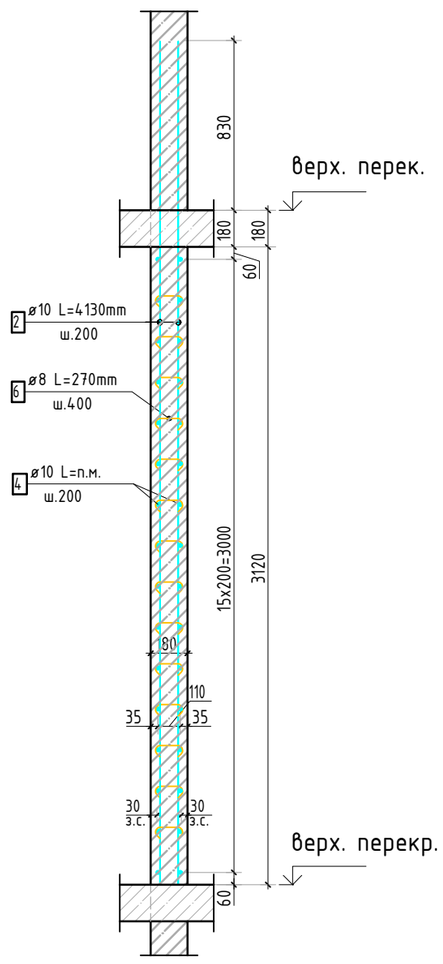

1-1

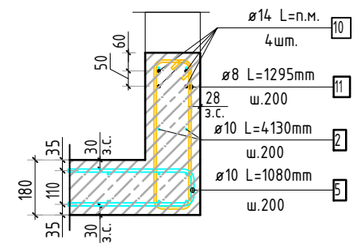

2-2

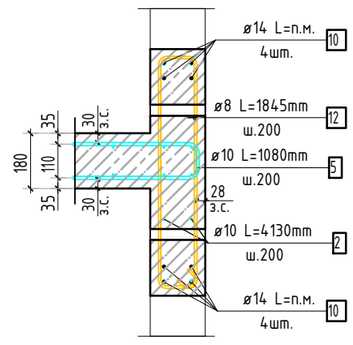

3-3

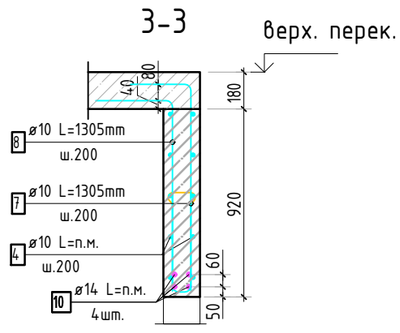

Б / Кж-23

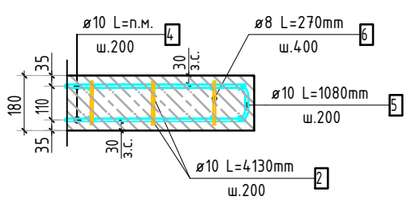

А / Кж-23

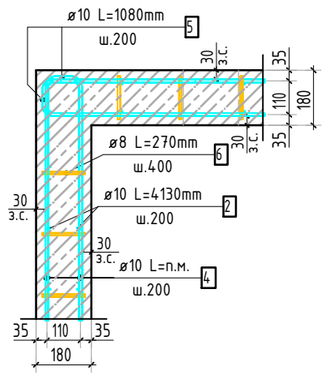

5-5

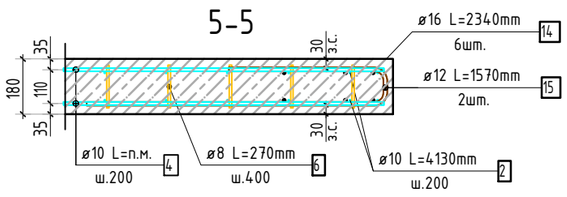

7-7

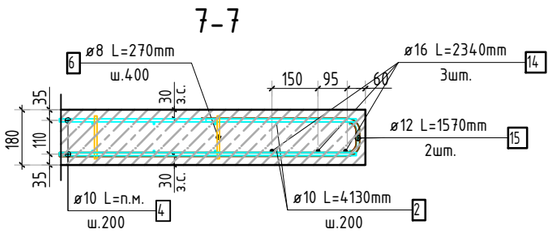

4-4

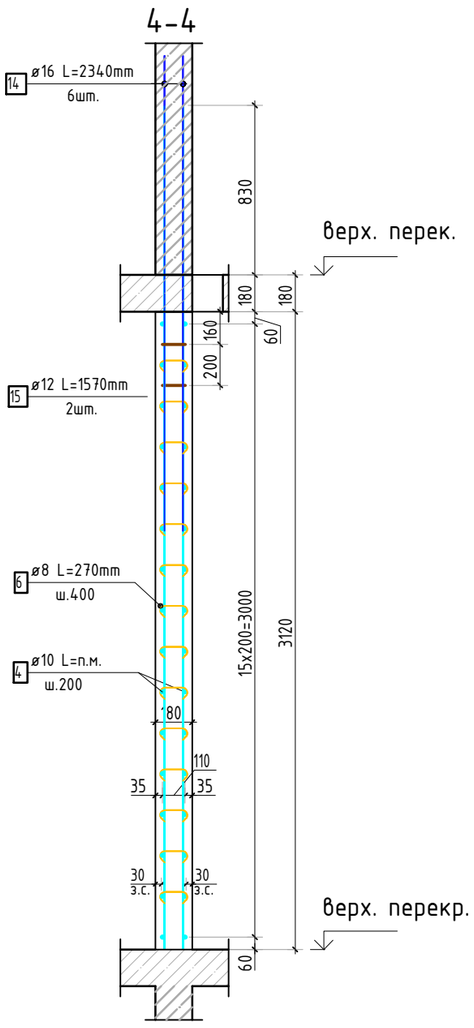

6-6

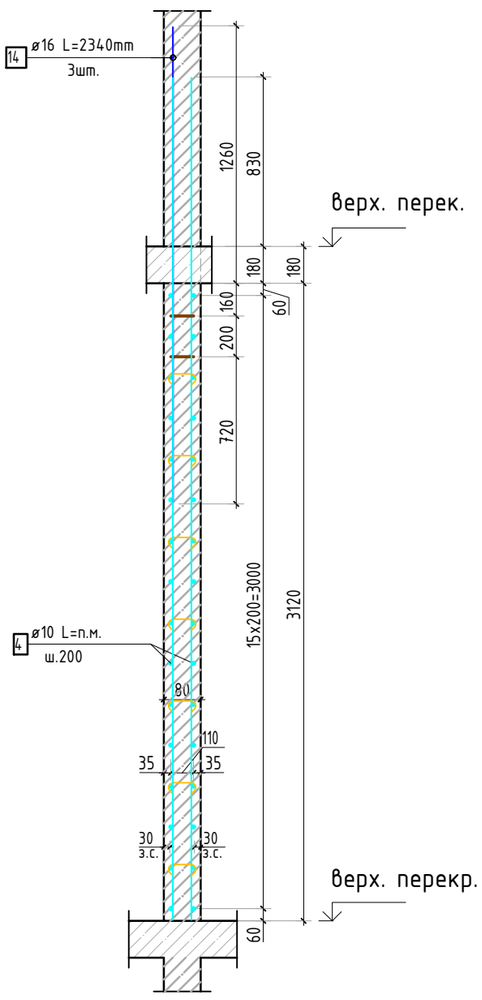

8-8

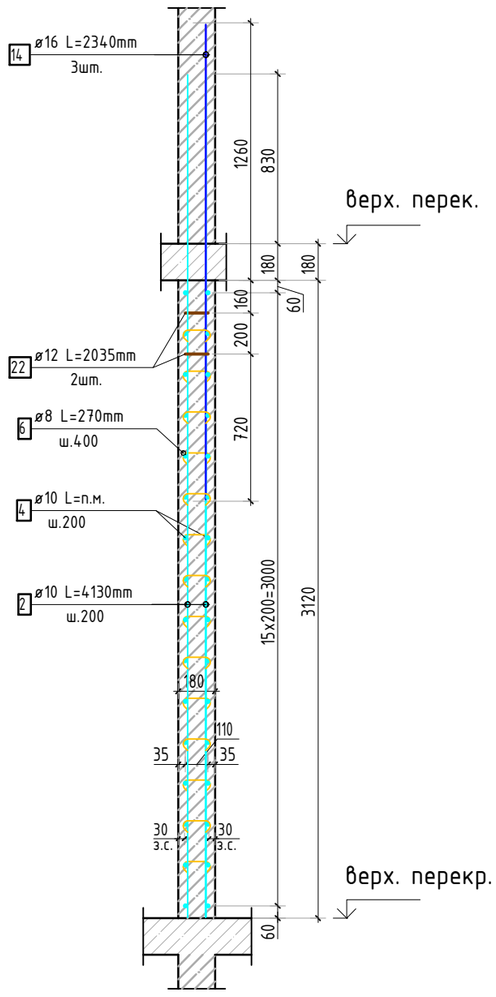

9-9

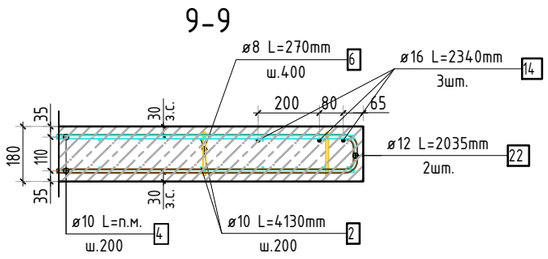

1. Виды и разрезы замаркированы на листе КЖ-23.
2. Спецификация элементов, ведомость деталей, ведомость расхода стали см. лист КЖ-25.

Изм.	Кол.уч.	Лист	№док.	Подп.	Дата
2	1	изм.			10.25
ГИП		Патрушев			12.23
Исполнит.		Мельник			12.23
Н.контр		Жукова			12.23

23-16-КЖ3.2

Многоквартирный жилой дом по адресу: Московская область, городской округ Звенигород, район «Восточный», микрорайон 2

Корпус 2

Стадия	Лист	Листов
Р	24	

Схема армирования стен шахты лифта 9-11 этажа (секции 3, 4; лист 2)

КПСК

Согласовано

Взам. инв.N

Подп. и дата

Инв. N подл.

Спецификация стержней

Поз.	Обозначение	Наименование			Кол.	Масса ед. кг	Прим.
2	ГОСТ 34028-2016	⌀ 10	А500С	l=4130 мм	702	2.544	
4	ГОСТ 34028-2016	⌀ 10	А500С	l=2401.57 м.п	1	0.616	
5	ГОСТ 34028-2016	⌀ 10	А500С	l=1080 мм	512	0.665	см. вед. дет
6	ГОСТ 34028-2016	⌀ 8	А500С	l=270 мм	2154	0.107	см. вед. дет
7	ГОСТ 34028-2016	⌀ 10	А500С	l=1305 мм	24	0.804	см. вед. дет
8	ГОСТ 34028-2016	⌀ 10	А500С	l=1305 мм	24	0.804	см. вед. дет
9	ГОСТ 34028-2016	⌀ 10	А500С	l=1060 мм	24	0.653	см. вед. дет
10	ГОСТ 34028-2016	⌀ 14	А500С	l=328.81 м.п	1	1.208	
11	ГОСТ 34028-2016	⌀ 8	А500С	l=1295 мм	22	0.512	см. вед. дет
12	ГОСТ 34028-2016	⌀ 8	А500С	l=1845 мм	22	0.729	см. вед. дет
14	ГОСТ 34028-2016	⌀ 16	А500С	l=2340 мм	12	3.695	
15	ГОСТ 34028-2016	⌀ 12	А500С	l=1570 мм	6	1.394	см. вед. дет
22	ГОСТ 34028-2016	⌀ 12	А500С	l=2035 мм	2	1.807	см. вед. дет

Ведомость расхода стали, кг

Марка изделия	Изделия арматурные						Всего
	Арматура класса						
	А500С						
	ГОСТ 34028-2016						
	⌀ 8	⌀ 10	⌀ 12	⌀ 14	⌀ 16	Итого	
	257.01	3660.19	11,98	397.20	44,34	4370.72	4370.72

Ведомость деталей

Поз.	Эскиз
5	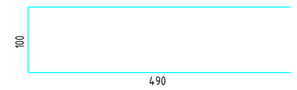
6	
7	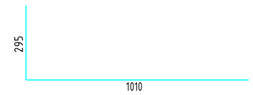
8	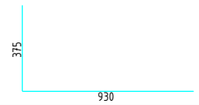
9	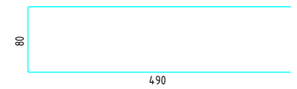
11	
12	
15	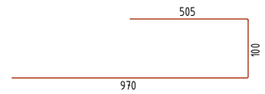
22	

1. Спецификация и ведомость расхода стали указана на 1 этаж.

Изм.	Кол.уч.	Лист	№док.	Подп.	Дата
ГИП		Патрушев			12.23
Исполнит.		Мельник			12.23
Н.контр		Жукова			12.23

23-16-КЖ3.2

Многоквартирный жилой дом по адресу:
Московская область, городской округ Звенигород, район «Восточный», микрорайон 2

Корпус 2

Стадия	Лист	Листов
Р	25	

Спецификация элементов, ведомость деталей, ведомость расхода стали

КПСК

Согласовано

Взам. инв.N

Подп. и дата

Инв. N подл.

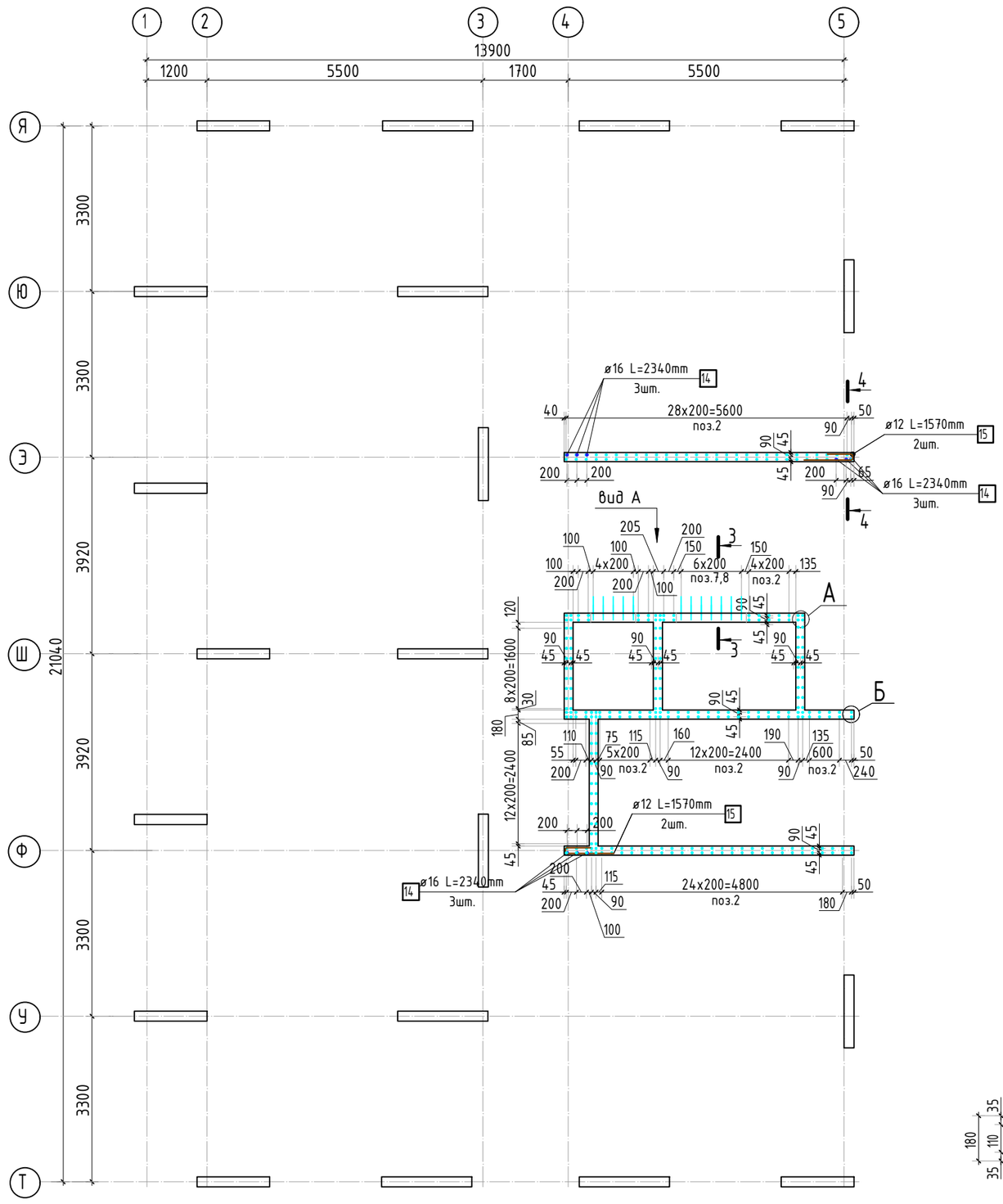

Вид А

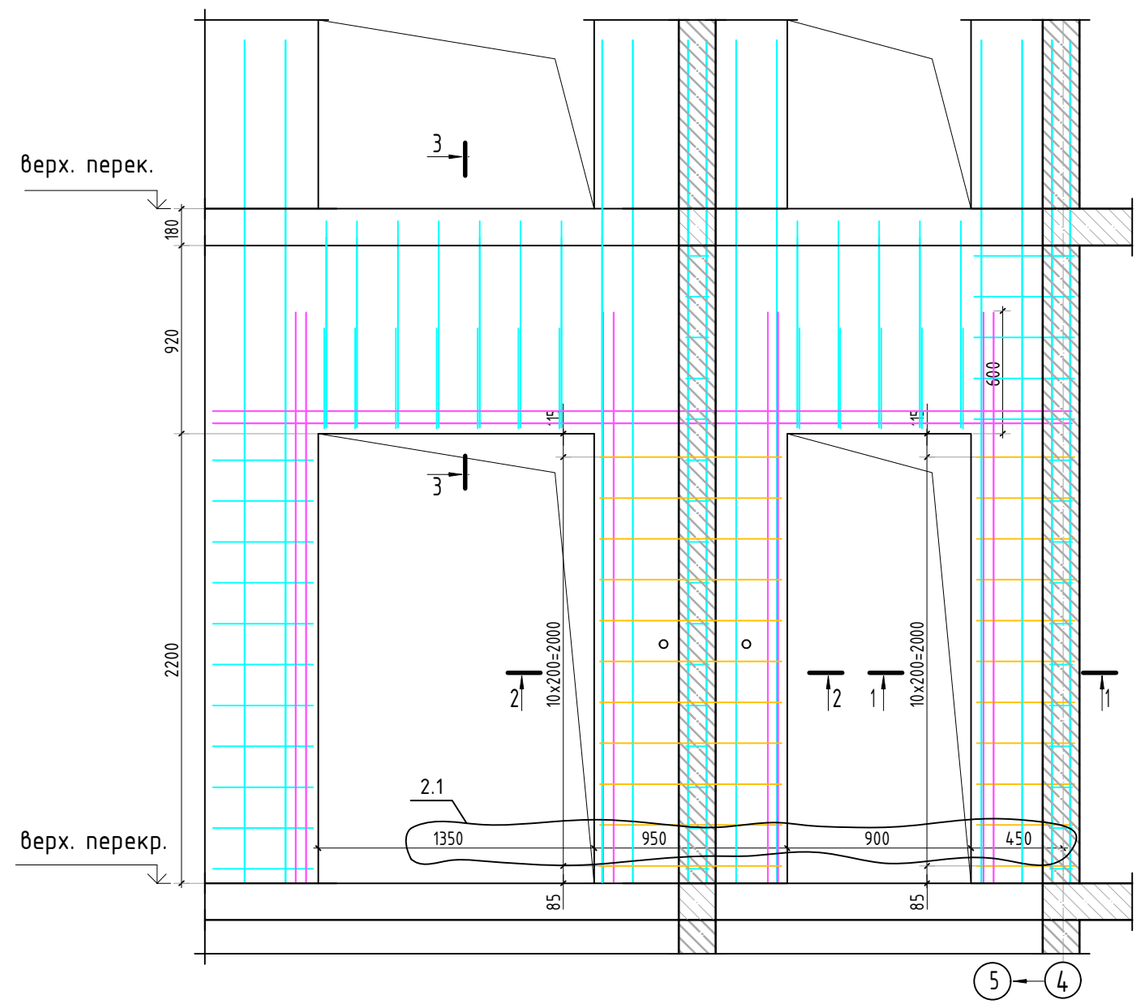

1-1

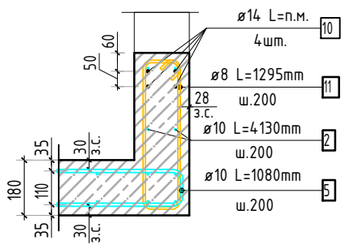

2-2

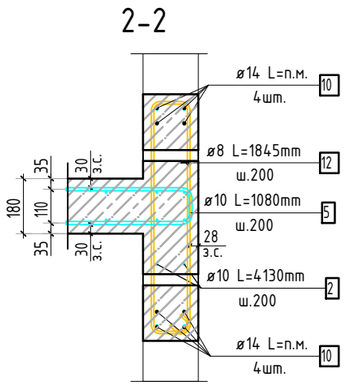

3-3

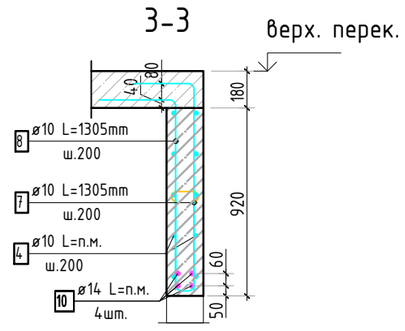

Армирование стены шахты (общий случай)

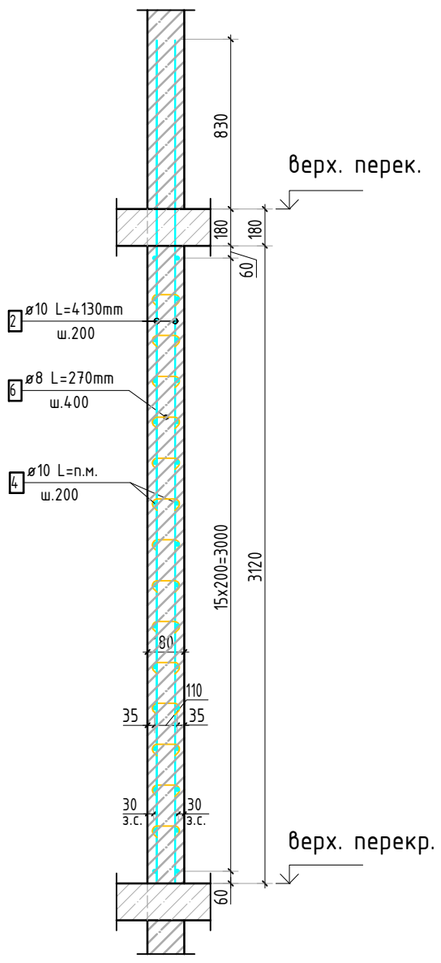

А

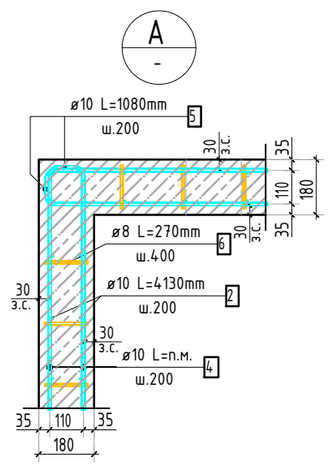

Б

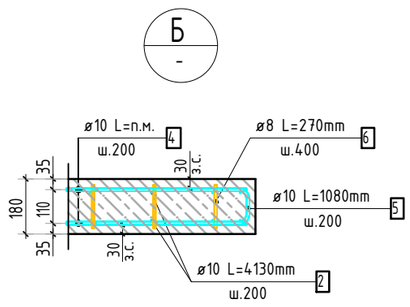

5-5

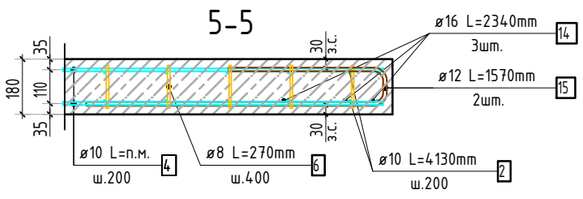

4-4

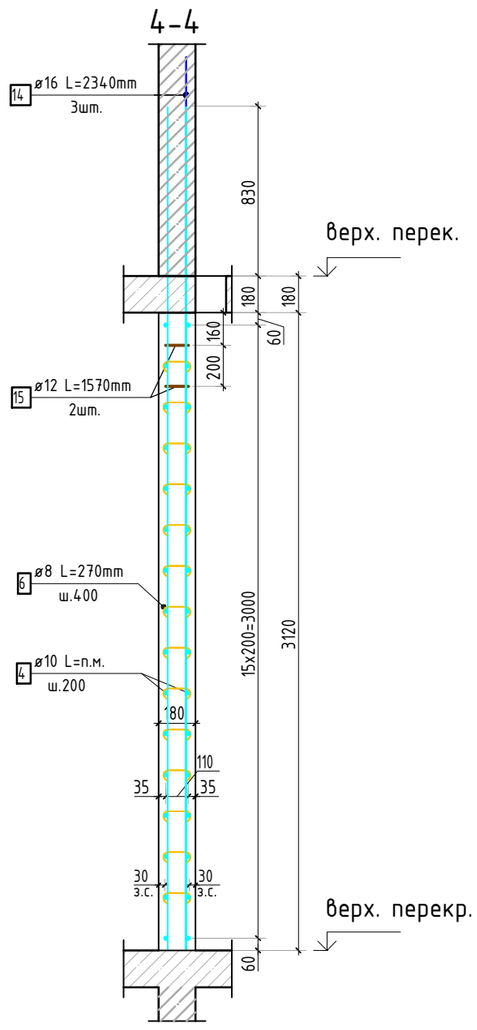

Ведомость деталей

Поз.	Эскиз
5	100, 490
6	125, 70
7	295, 1010
8	375, 930
9	80, 490
11	70, 105, 470
12	70, 740, 110
15	505, 180, 970

Спецификация стержней

Поз.	Обозначение	Наименование			Кол.	Масса ед. кг	Прим.
2	ГОСТ 34028-2016	ø 10	А500С	l=4130 мм	304	2.544	
4	ГОСТ 34028-2016	ø 10	А500С	l=1002.01 м.п	1	0.616	
5	ГОСТ 34028-2016	ø 10	А500С	l=1080 мм	256	0.665	см. вед. дет
6	ГОСТ 34028-2016	ø 8	А500С	l=270 мм	906	0.107	см. вед. дет
7	ГОСТ 34028-2016	ø 10	А500С	l=1305 мм	12	0.804	см. вед. дет
8	ГОСТ 34028-2016	ø 10	А500С	l=1305 мм	12	0.804	см. вед. дет
9	ГОСТ 34028-2016	ø 10	А500С	l=1060 мм	12	0.653	см. вед. дет
10	ГОСТ 34028-2016	ø 14	А500С	l=164.41 м.п	1	1.208	
11	ГОСТ 34028-2016	ø 8	А500С	l=1295 мм	11	0.512	см. вед. дет
12	ГОСТ 34028-2016	ø 8	А500С	l=1845 мм	11	0.729	см. вед. дет
14	ГОСТ 34028-2016	ø 16	А500С	l=2340 мм	9	3.695	
15	ГОСТ 34028-2016	ø 12	А500С	l=1570 мм	4	1.394	см. вед. дет

Ведомость расхода стали, кг

Марка изделия	Изделия арматурные						Всего
	Арматура класса						
	А500С						
	ГОСТ 34028-2016						
	ø 8	ø 10	ø 12	ø 14	ø 16	Итого	
	110,76	1589,73	5,58	198.60	33,25	1935.78	1935.78

1. Спецификация и ведомость расхода стали указана на 1 этаж.

Изм.	Кол.уч.	Лист	№док.	Подп.	Дата
2	1	изм.			10.25

23-16-КЖ3.2

Многоквартирный жилой дом по адресу: Московская область, городской округ Звенигород, район «Восточный», микрорайон 2

ГИП	Патрушев	12.23
Исполнит.	Мельник	12.23
Н.контр	Жукова	12.23

Корпус 2

Стадия	Лист	Листов
Р	26	

Схема армирования стен шахты лифта 9-11 этажа (секция 5)

КПСК

Согласовано

Взам. инв.N

Подп. и дата

Инв. N подл.

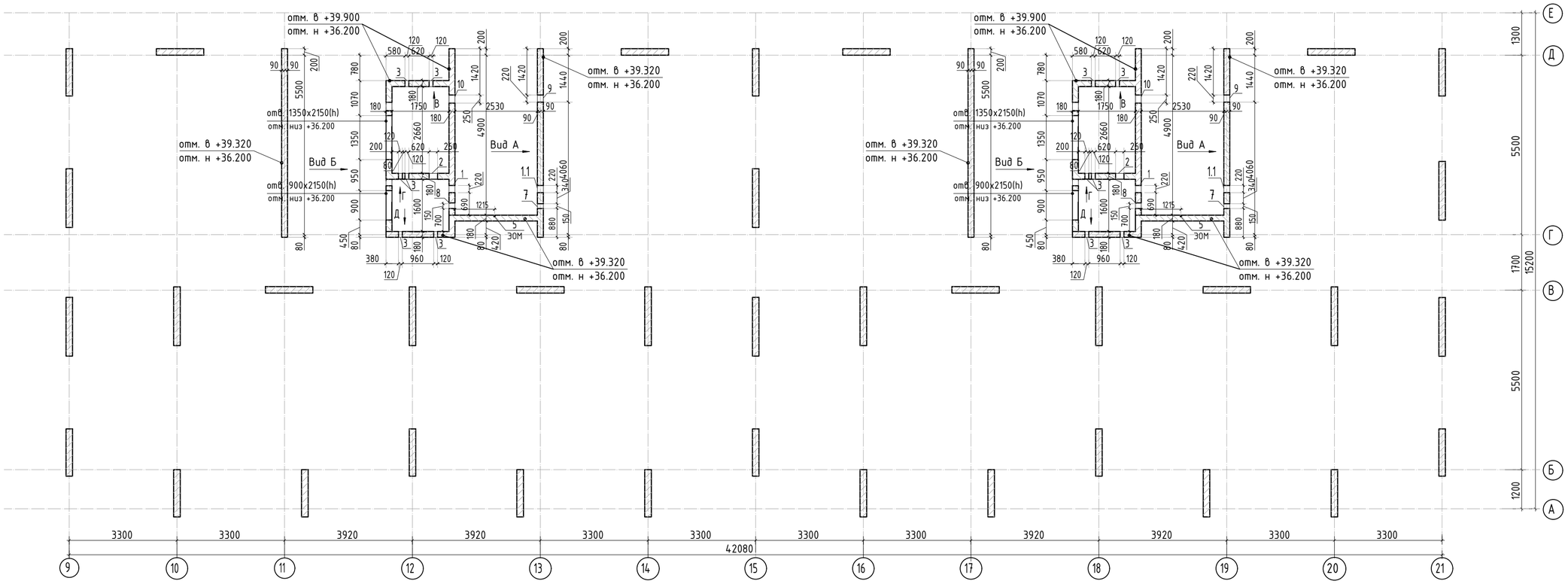

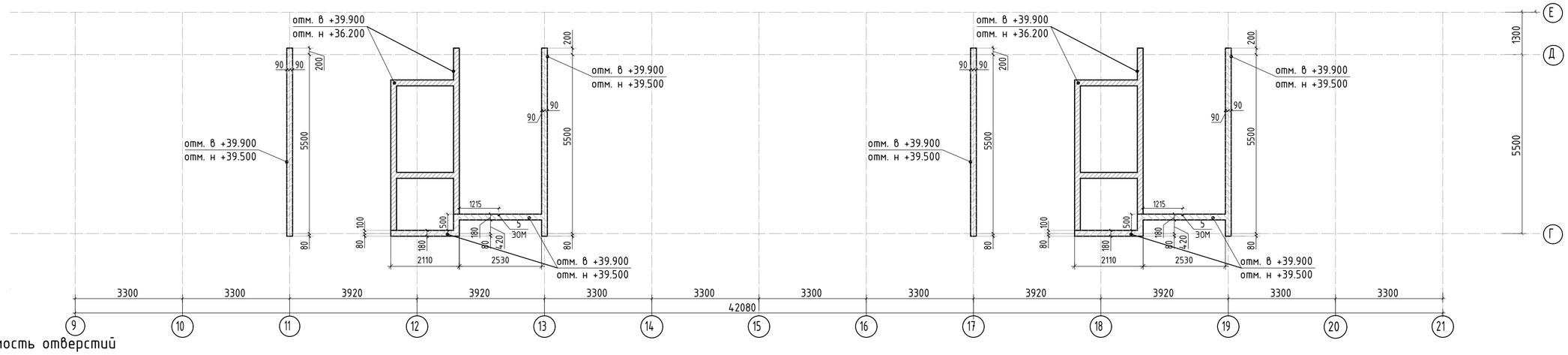

Ведомость отверстий

Поз.	Размеры, мм	отм. низа	Кол-во	Примечание
1	220 x 320(h)	+38.080	2	
1.1	220 x 320(h)	+38.090	2	
2	260 x 200(h)	+37.300	2	
3	120 x 200(h)	+37.300	12	
4	200 x 100(h)	+36.300	2	
4.1	220 x 100(h)	+36.300	2	
5	40 x 50(гл)	+36.200	2	ЗОМ
6	50 x 50(h)	+38.070	4	
7	150 x 180(h)	+38.230	2	
8	175 x 180(h)	+38.230	2	
9	220 x 140(h)	+39.760	2	
10	250 x 140(h)	+39.760	2	

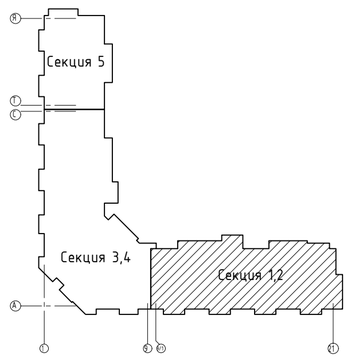

Спецификация материалов

Поз.	Обозначение	Наименование	Кол.	Масса ед.,кг	Примеч.
	Стена t=180	Бетон В25 м3	35.9		

1. Вид А...Д см. лист КЖ-27.1.

Изм.	Кол.уч.	Лист	№док.	Подп.	Дата
2	–	зам.			10.25

ГИП	Патрушев		12.23
Исполнит.	Мельник		12.23
Н.контр	Жукова		12.23

23-16-КЖ3.2

Многоквартирный жилой дом по адресу: Московская область, городской округ Звенигород, район «Восточный», микрорайон 2

Корпус 2

Стадия	Лист	Листов
Р	27	

Опалубочный план стен шахты лифта 12 этажа (секции 1, 2)

КПСК

Согласовано

Взам. инв.N

Подп. и дата

Инв. N подл.

Вид А

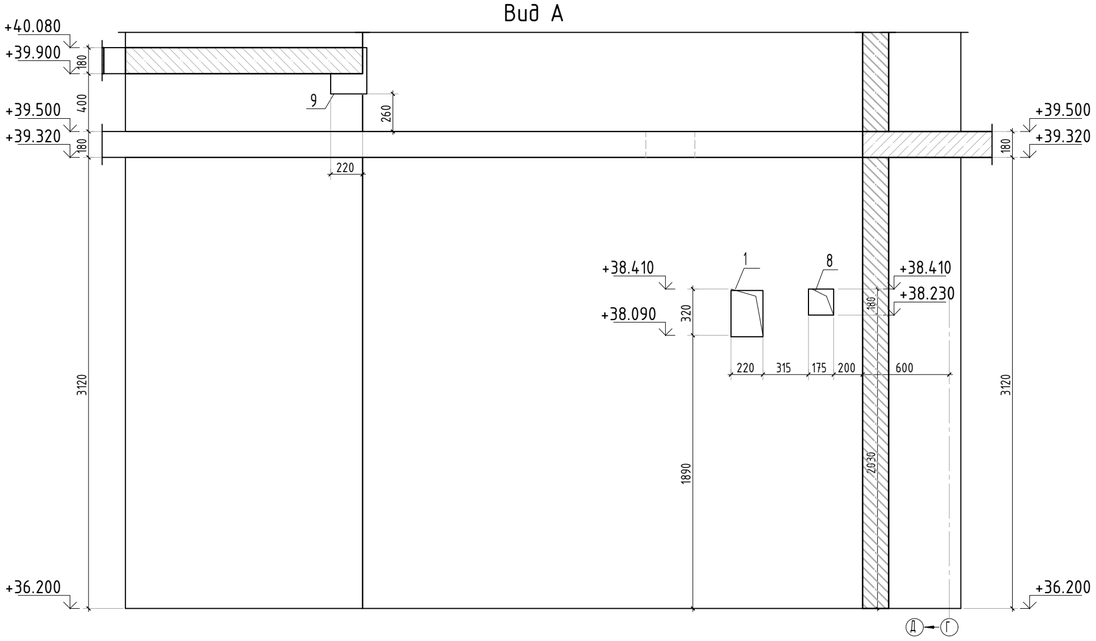

Вид Б

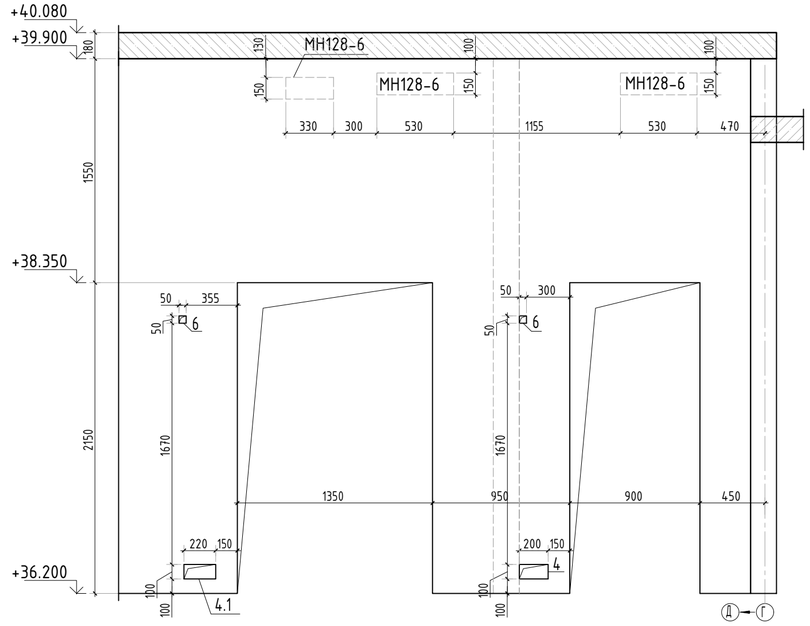

Вид В

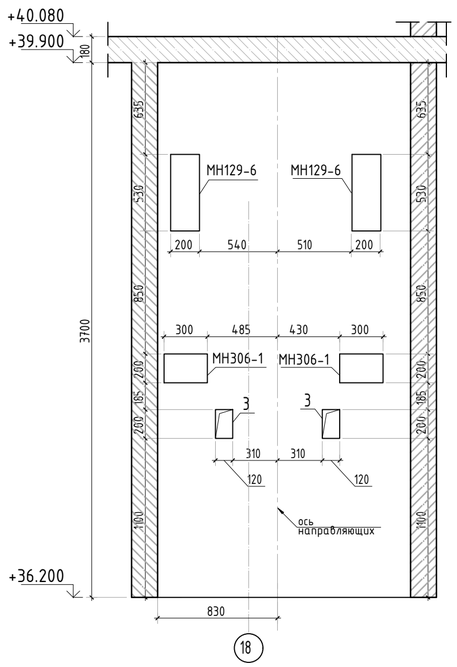

Вид Г

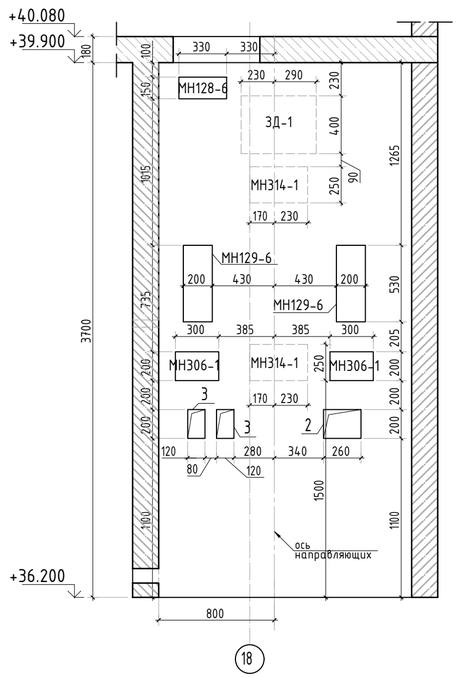

Вид Д

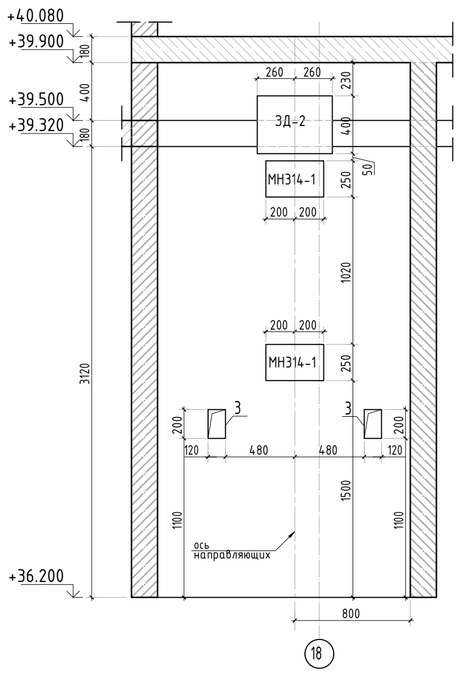

Спецификация элементов

Поз.	Обозначение	Наименование		Кол.	Масса ед.,кг	Примеч.
ЗД-1	см. лист КЖ-х	Закладная деталь ЗД-1	шт.	2	х	0.0 кг
ЗД-2	см. лист КЖ-х	Закладная деталь ЗД-2	шт.	2	х	0.0 кг
МН128-6	Серия 1.400-15 вып. 0	Закладная деталь МН128-6 l=330	шт.	4	2.8	11.2 кг
МН128-6	Серия 1.400-15 вып. 0	Закладная деталь МН128-6 l=530	шт.	4	4.5	18.0 кг
МН129-6	Серия 1.400-15 вып. 0	Закладная деталь МН129-6 l=400	шт.	4	4.3	17.2 кг
МН129-6	Серия 1.400-15 вып. 0	Закладная деталь МН129-6 l=530	шт.	4	5.7	22.8 кг
МН306-1	Серия 1.400-15 вып. 0	Закладная деталь МН306-1	шт.	8	3.5	28.0 кг
МН314-1	Серия 1.400-15 вып. 0	Закладная деталь МН314-1	шт.	8	8.9	71.2 кг
		Итого:				168.4 кг

1. Виды А...Д замаркирован на листе КЖ-27.
2. Спецификация на закладные дана на 1 этаж

Изм.	Кол.уч.	Лист	№док.	Подп.	Дата
2	–	зам.			10.25

23-16-КЖ3.2

Многоквартирный жилой дом по адресу:
Московская область, городской округ Звенигород, район «Восточный», микрорайон 2

ГИП	Патрушев		12.23
Исполнит.	Мельник		12.23
Н.контр	Жукова		12.23

Корпус 2

Стадия	Лист	Листов
Р	27.1	

Виды А...Д

КПСК

Согласовано

Взам. инв.N

Подп. и дата

Инв. N подл.

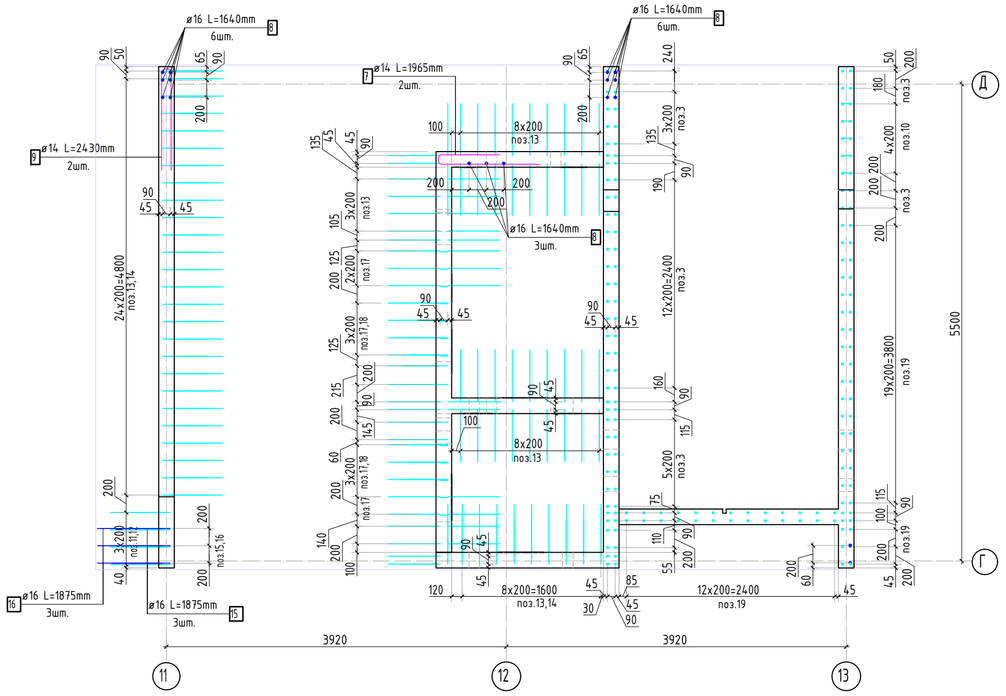

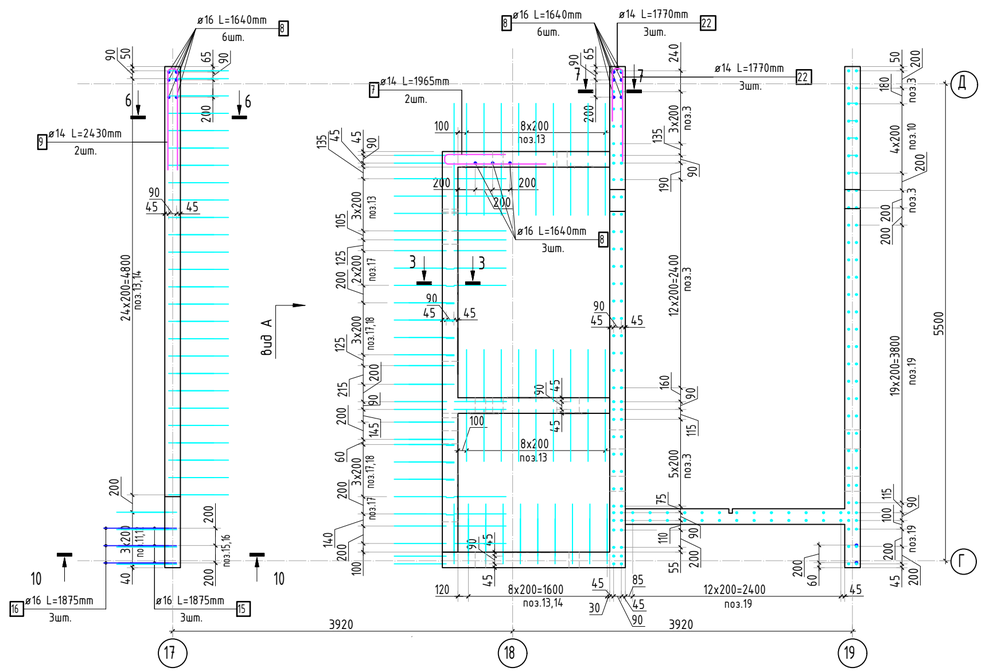

3-3

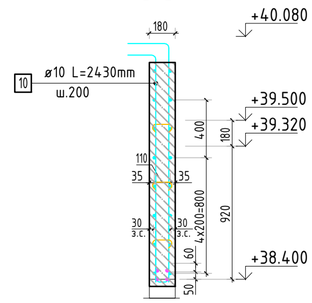

Армирование стены шахты
(общий случай)

Вид А

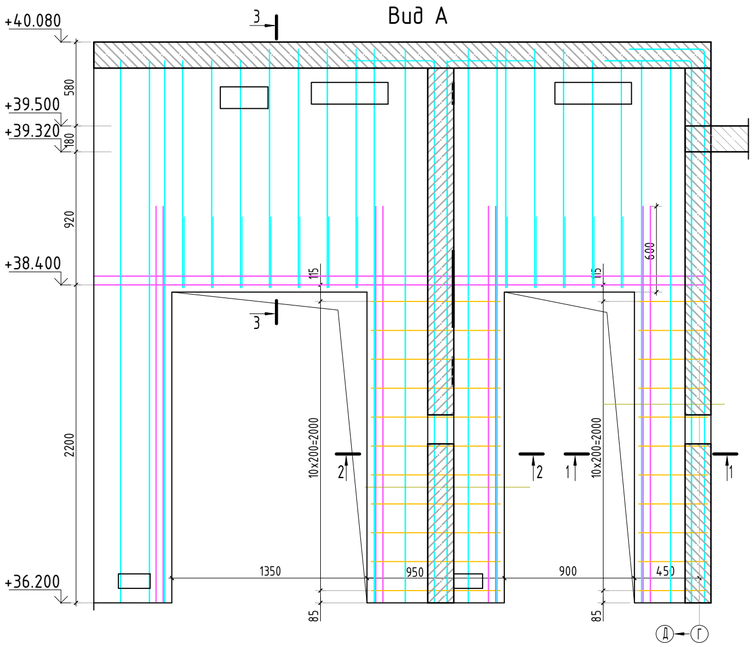

6-6

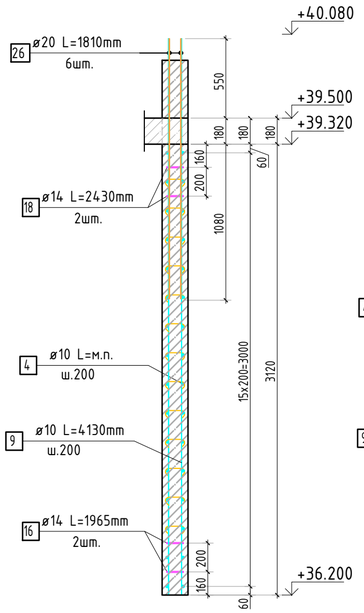

7-7

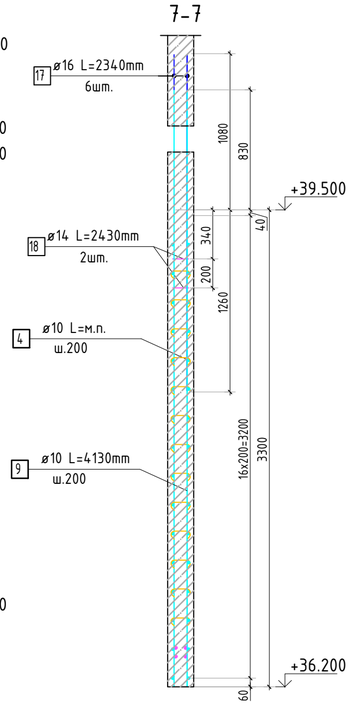

10-10

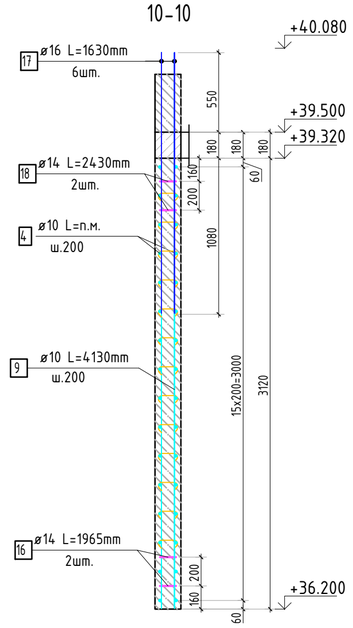

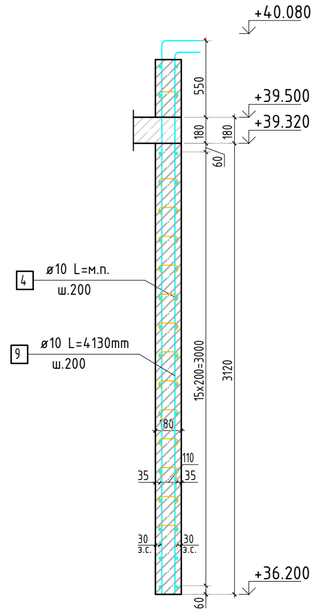

1. Сечения 6...8см. лист КЖ 29.
2. Спецификация элементов, ведомость деталей и ведомость расхода стали см. лист КЖ-29.

2	–	зам.			10.25	23-16-КЖ3.2
Изм.	Кол.уч.	Лист	№док.	Подп.	Дата	Многоквартирный жилой дом по адресу: Московская область, городской округ Звенигород, район «Восточный», микрорайон 2
ГИП		Патрушев			12.23	Корпус 2 — Стадия: Р; Лист: 28; Листов:
Исполнит.		Мельник			12.23	Схема армирования стен шахты лифта 12 этажа (секции 1, 2)
Н.контр		Жукова			12.23	КПСК

Согласовано

Взам. инв.N

Подп. и дата

Инв. N подл.

Спецификация стержней

Поз.	Обозначение	Наименование			Кол.	Масса ед. кг	Примечание
1	ГОСТ 34028-2016	ø 10	А500С	l=2110.11 м.п	1	0.616	1299.83 кг
2	ГОСТ 34028-2016	ø 14	А500С	l=299.2 м.п	1	1.208	361.43 кг
3	ГОСТ 34028-2016	ø 8	А500С	l=1445 мм	22	0.571	12.56 кг
4	ГОСТ 34028-2016	ø 8	А500С	l=2120 мм	22	0.837	18.42 кг
5	ГОСТ 34028-2016	ø 10	А500С	l=4130 мм	456	2.544	1160.10 кг
6	ГОСТ 34028-2016	ø 10	А500С	l=1500 мм	48	0.924	44.35 кг
7	ГОСТ 34028-2016	ø 10	А500С	l=1080 мм	548	0.665	364.57 кг
8	ГОСТ 34028-2016	ø 8	А500С	l=270 мм	1890	0.107	201.57 кг
9	ГОСТ 34028-2016	ø 10	А500С	l=1060 мм	114	0.653	74.44 кг
10	ГОСТ 34028-2016	ø 14	А500С	l=1965 мм	6	2.374	14.24 кг
11	ГОСТ 34028-2016	ø 16	А500С	l=1640 мм	40	2.590	103.58 кг
12	ГОСТ 34028-2016	ø 14	А500С	l=2430 мм	4	2.935	11.74 кг
13	ГОСТ 34028-2016	ø 10	А500С	l=4100 мм	20	2.526	50.51 кг
14	ГОСТ 34028-2016	ø 10	А500С	l=3675 мм	132	2.264	298.82 кг
		Итого:					4016.16 кг

Ведомость деталей

Поз.	Эскиз
3	
4	
7	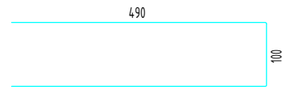
8	
9	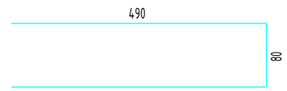
10	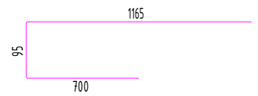
12	

Ведомость расхода стали, кг

Марка изделия	Изделия арматурные					Всего
	Арматура класса					
	А500С					
	ГОСТ 34028-2016					
	ϕ 8	ϕ 10	ϕ 14	ϕ 16	Итого	
Стены 12 этаж	232,55	3292,62	387,42	103,58	4016,17	4016,17

1. Сечения 6...8 замаркированы на листе КЖ-28.

Изм.	Кол.уч.	Лист	№док.	Подп.	Дата
2	–	зам.			10.25
ГИП		Патрушев			12.23
Исполнит.		Мельник			12.23
Н.контр		Жукова			12.23

23-16-КЖ3.2

Многоквартирный жилой дом по адресу:
Московская область, городской округ Звенигород, район «Восточный», микрорайон 2

Корпус 2

Стадия	Лист	Листов
Р	29	

Спецификация элементов, ведомость деталей, ведомость расхода стали

КПСК

Согласовано

Взам. инв.N

Подп. и дата

Инв. N подл.

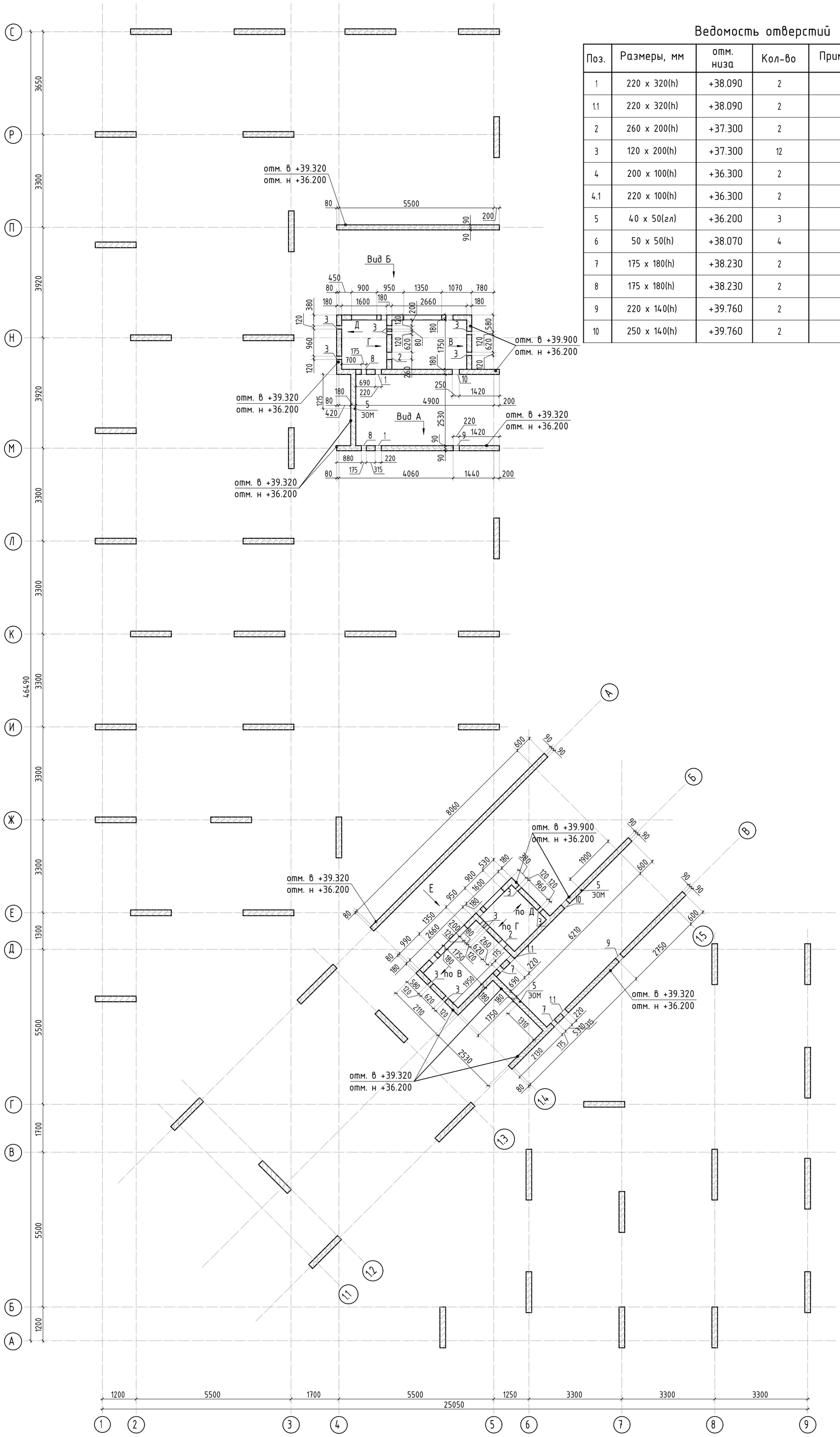

Ведомость отверстий

Поз.	Размеры, мм	отм. низа	Кол-во	Примечание
1	220 x 320(h)	+38.090	2	
1.1	220 x 320(h)	+38.090	2	
2	260 x 200(h)	+37.300	2	
3	120 x 200(h)	+37.300	12	
4	200 x 100(h)	+36.300	2	
4.1	220 x 100(h)	+36.300	2	
5	40 x 50(гл)	+36.200	3	ЭОМ
6	50 x 50(h)	+38.070	4	
7	175 x 180(h)	+38.230	2	
8	175 x 180(h)	+38.230	2	
9	220 x 140(h)	+39.760	2	
10	250 x 140(h)	+39.760	2	

1. Вид А...Е см. лист КЖ-30.1.

Спецификация материалов

Поз.	Обозначение	Наименование	Кол.	Масса ед.,кг	Примеч.
	Стена t=180	Бетон В25 м3	41.5		

Изм.	Кол.уч.	Лист	№док.	Подп.	Дата
2	–	зам.			10.25

ГИП	Патрушев	12.23
Исполнит.	Мельник	12.23
Н.контр	Жукова	12.23

23-16-КЖ3.2

Многоквартирный жилой дом по адресу: Московская область, городской округ Звенигород, район «Восточный», микрорайон 2

Корпус 2

Стадия	Лист	Листов
Р	30	

Опалубочный план стен шахты лифта 12 этажа (секции 3, 4)

КПСК

Согласовано

Взам. инв.N

Подп. и дата

Инв. N подл.

Вид А

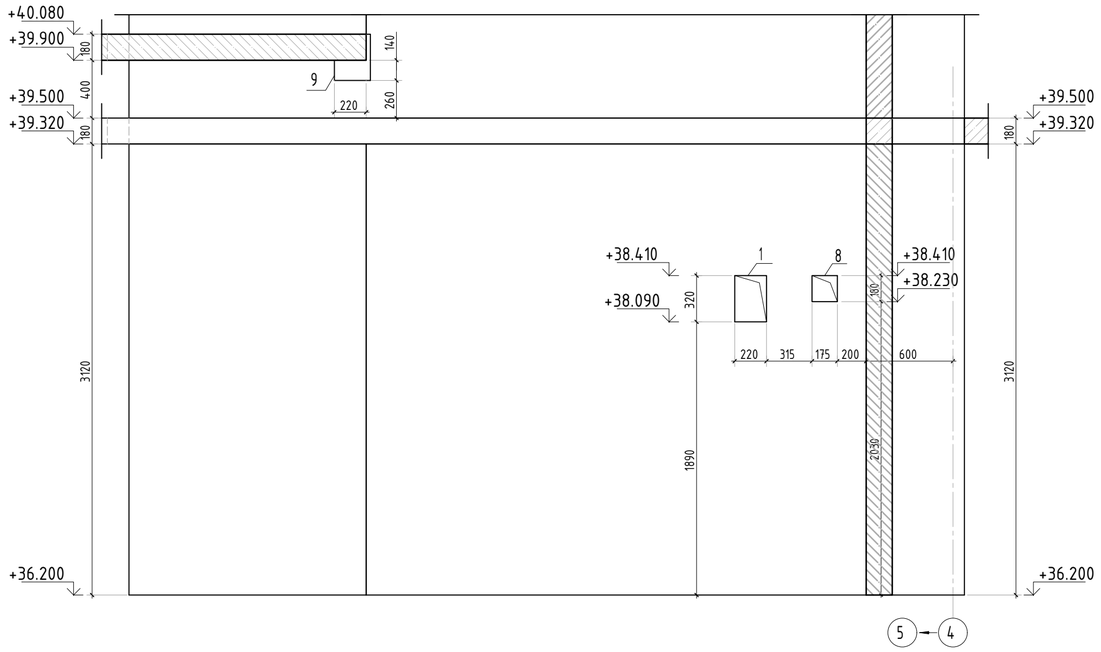

Вид Б

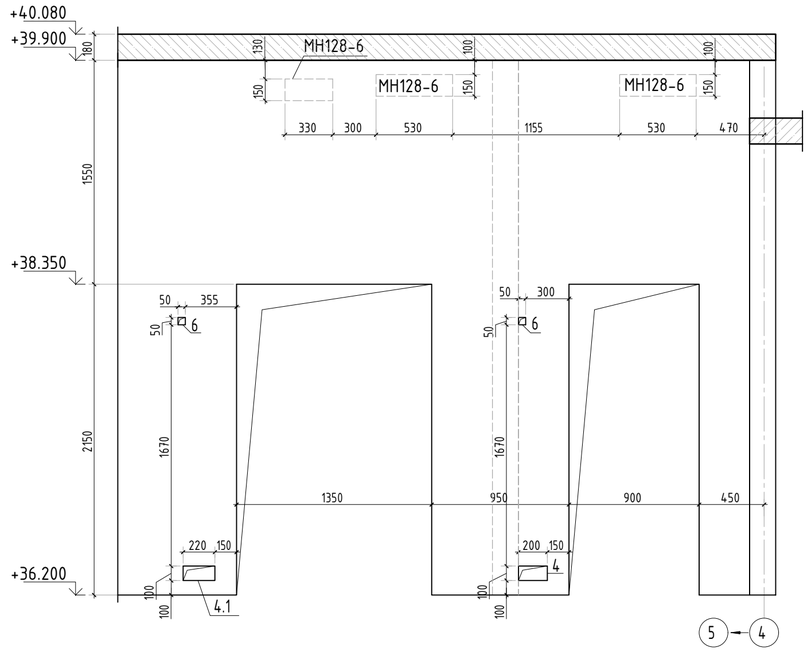

Вид В

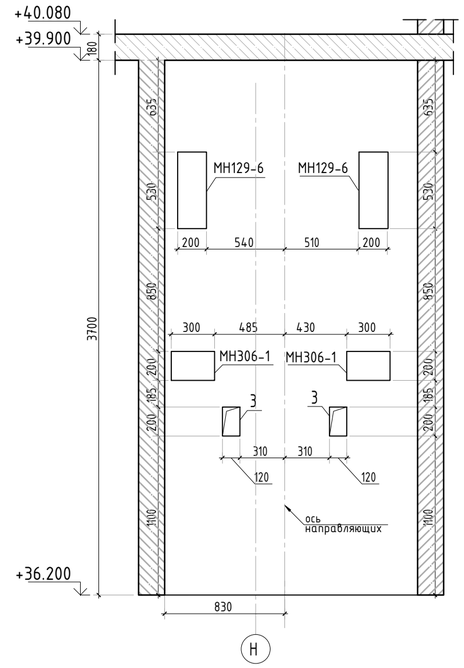

Вид Г

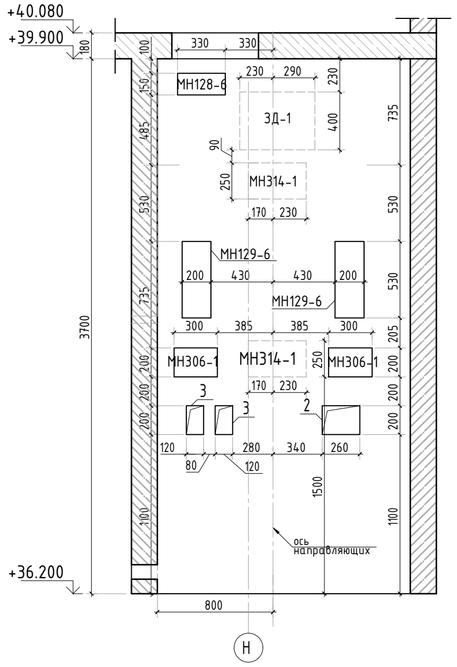

Вид Д

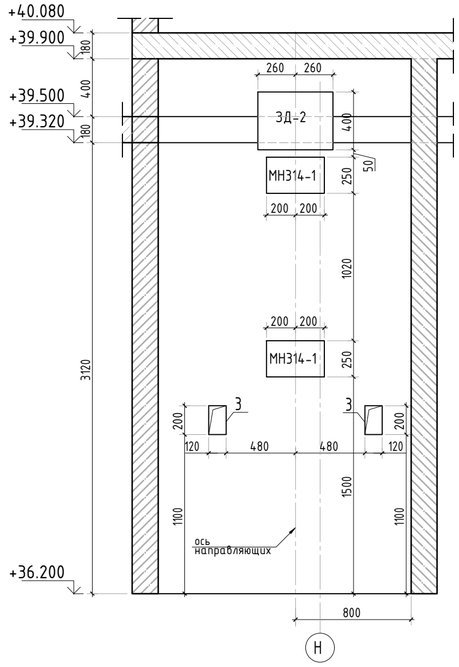

Вид Е

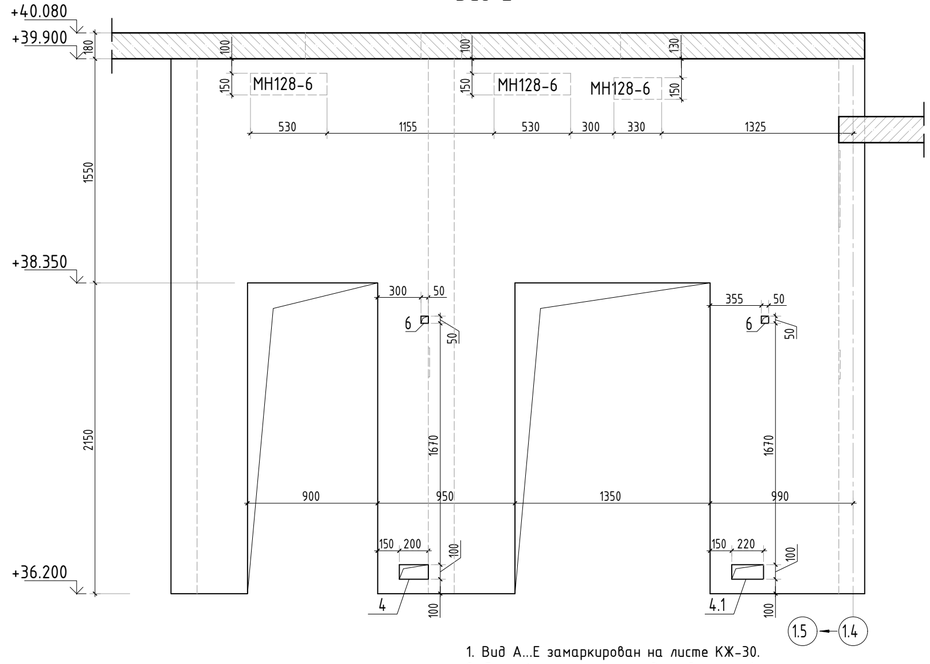

1. Вид А...Е замаркирован на листе КЖ-30.
2. Спецификация на закладные дана на 1 этаж

2	–	зам.			10.25	23-16-КЖ3.2
Изм.	Кол.уч.	Лист	№док.	Подп.	Дата	Многоквартирный жилой дом по адресу: Московская область, городской округ Звенигород, район «Восточный», микрорайон 2
ГИП		Патрушев			12.23	Корпус 2 — Стадия: Р; Лист: 30.1; Листов:
Исполнит.		Мельник			12.23	Виды А...Е
Н.контр		Жукова			12.23	КПСК

Согласовано

Взам. инв.N

Подп. и дата

Инв. N подл.

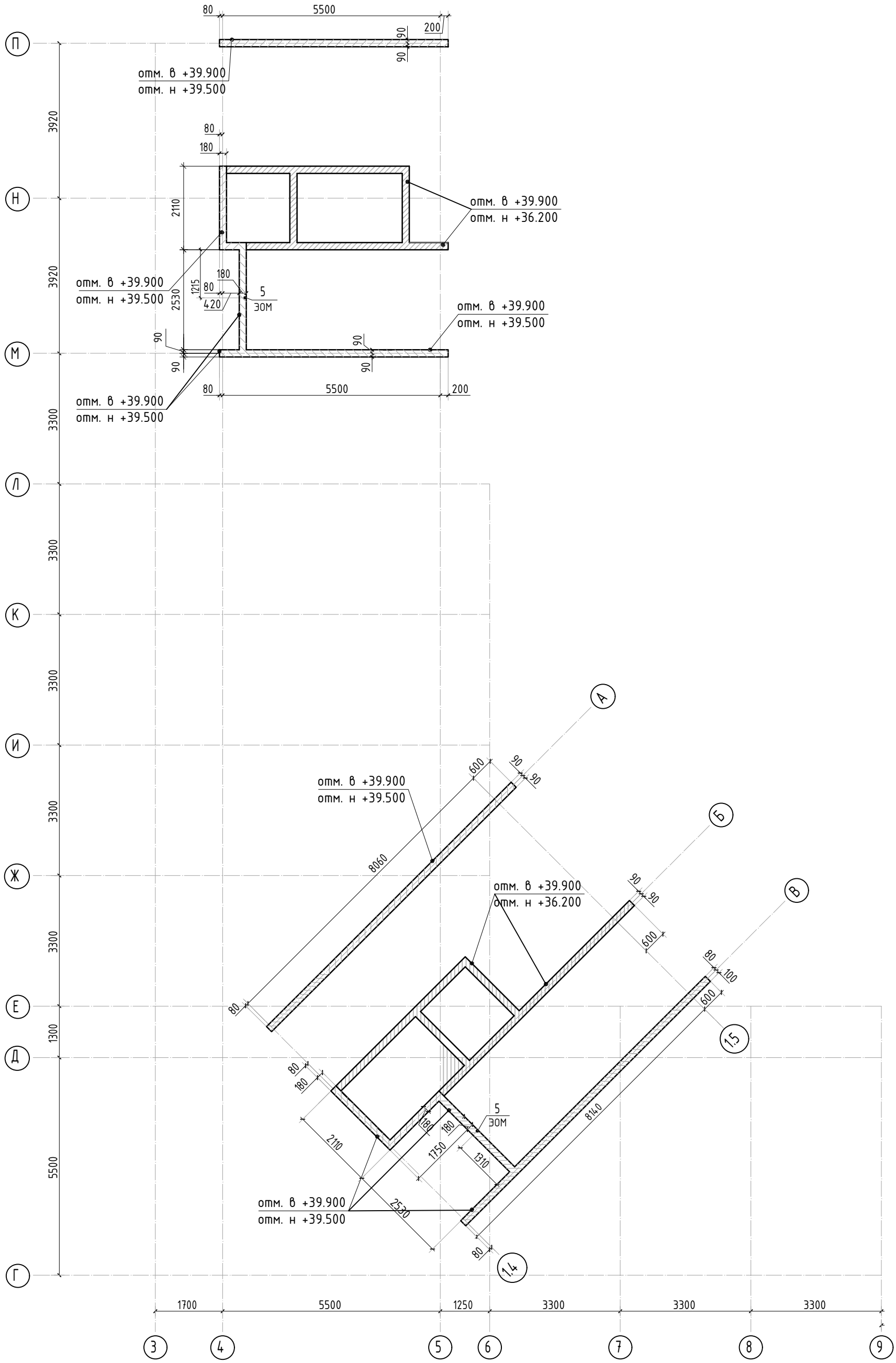

2	–	нов.			10.25	23-16-КЖ3.2
Изм.	Кол.уч.	Лист	№док.	Подп.	Дата	Многоквартирный жилой дом по адресу: Московская область, городской округ Звенигород, район «Восточный», микрорайон 2
ГИП		Патрушев			12.23	Корпус 2 — Стадия: Р; Лист: 30.2; Листов:
Исполнит.		Мельник			12.23	Опалубочный план стен шахты лифта с отм +39.500 до отм +39.900 (секции 3, 4)
Н.контр		Жукова			12.23	КПСК

Согласовано

Взам. инв.N

Подп. и дата

Инв. N подл.

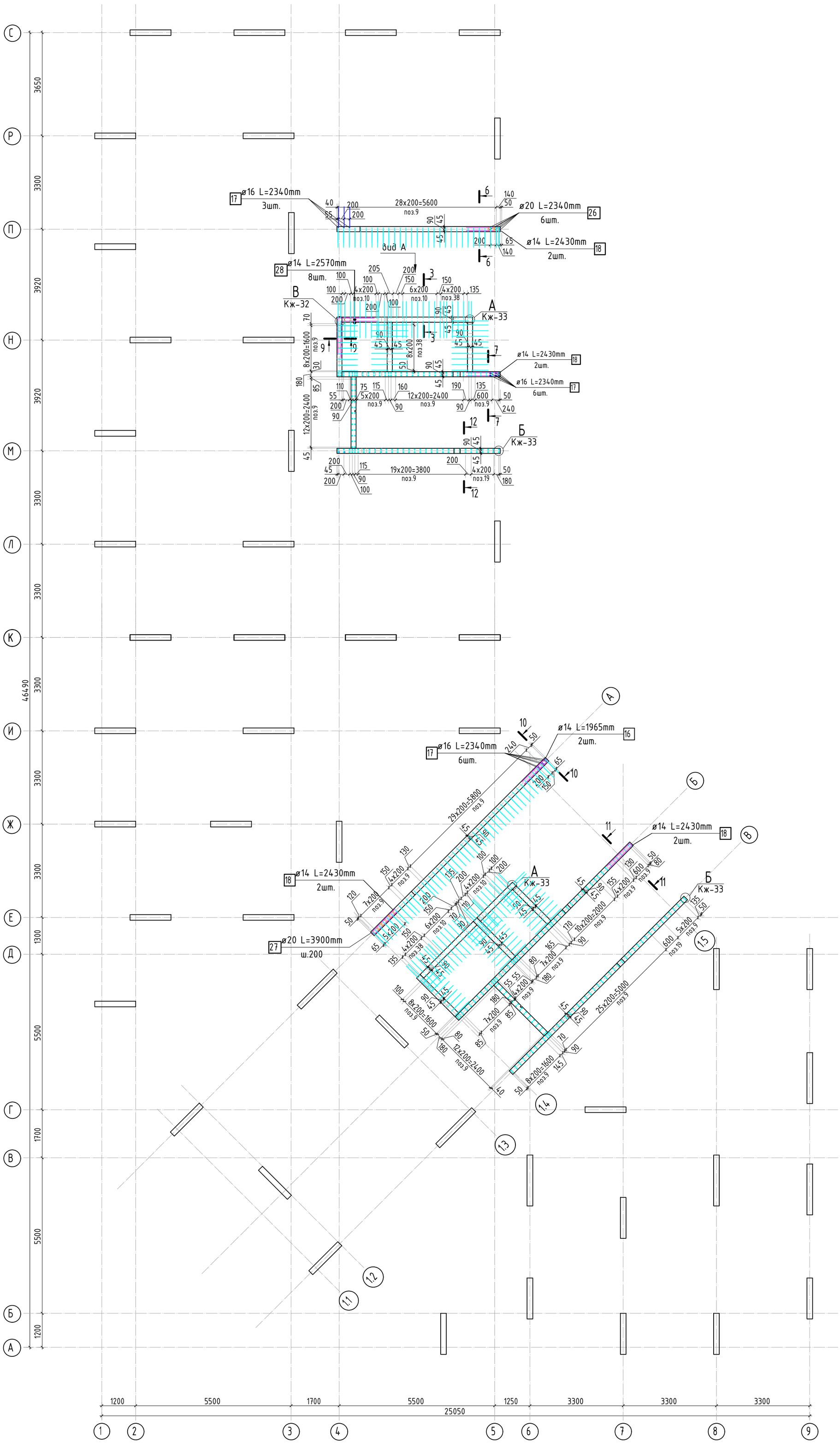

1. Виды и разрезы см. лист КЖ-32.
2. Спецификация элементов, ведомость деталей, ведомость расхода стали см. лист КЖ-33.

Изм.	Кол.уч.	Лист	№док.	Подп.	Дата
2	–	зам.			10.25
ГИП		Патрушев			12.23
Исполнит.		Мельник			12.23
Н.контр		Жукова			12.23

23-16-КЖ3.2

Многоквартирный жилой дом по адресу:
Московская область, городской округ Звенигород, район «Восточный», микрорайон 2

Корпус 2

Стадия	Лист	Листов
Р	31	

Схема армирования стен шахты лифта 12 этажа (секции 3, 4; лист 1)

КПСК

Согласовано

Взам. инв.N

Подп. и дата

Инв. N подл.

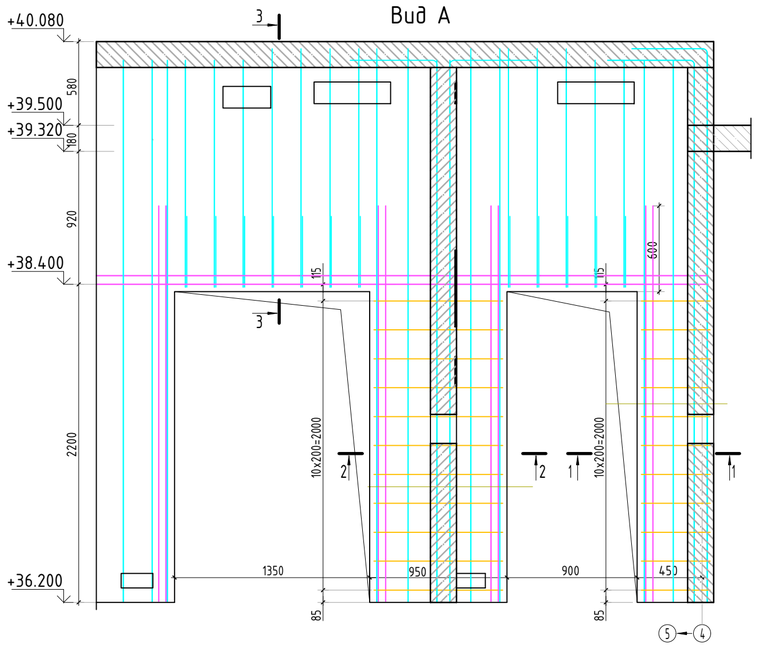

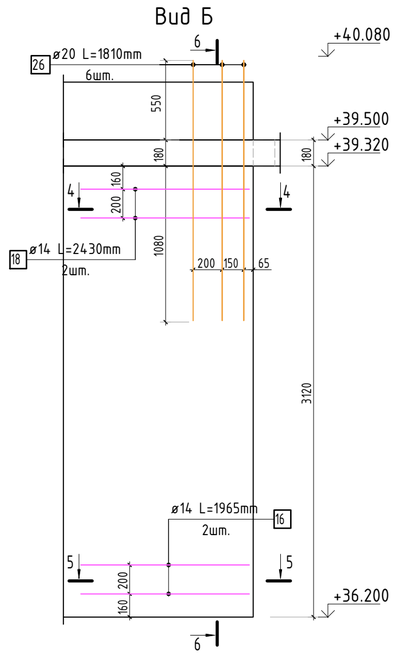

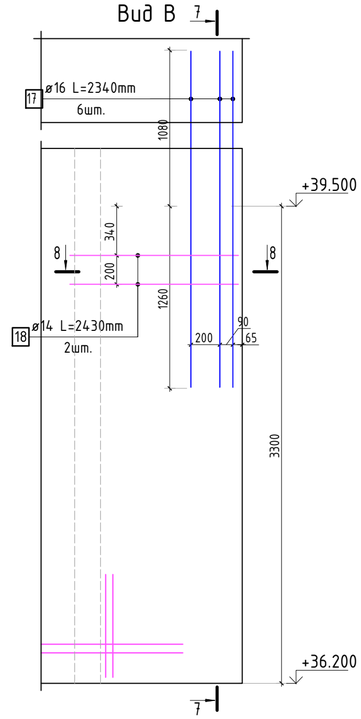

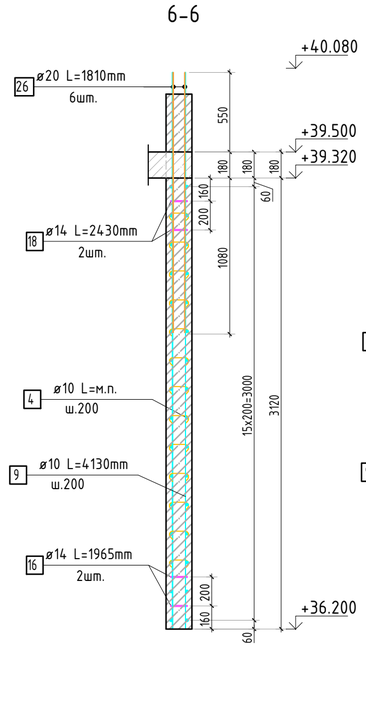

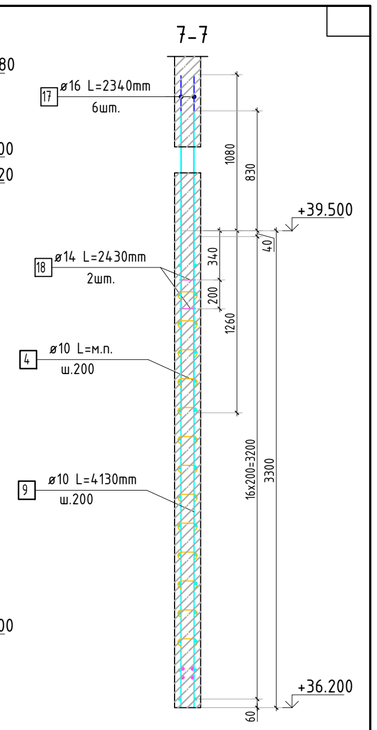

Армирование стены шахты
(общий случай)

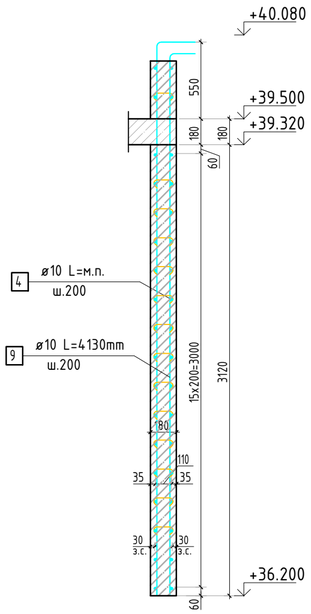

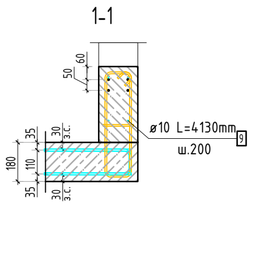

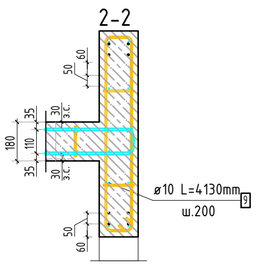

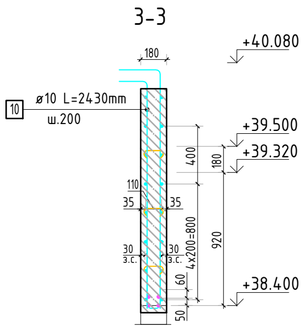

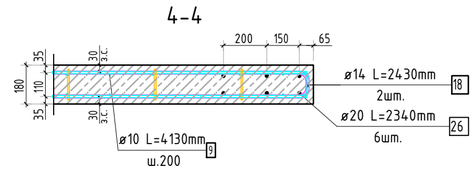

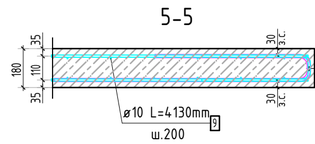

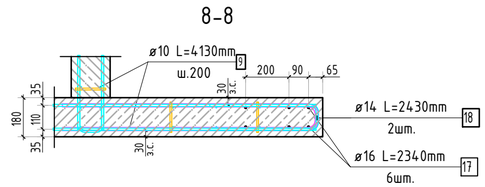

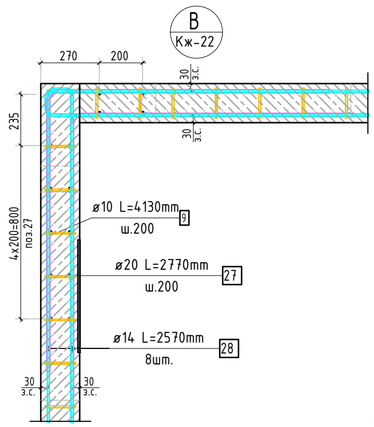

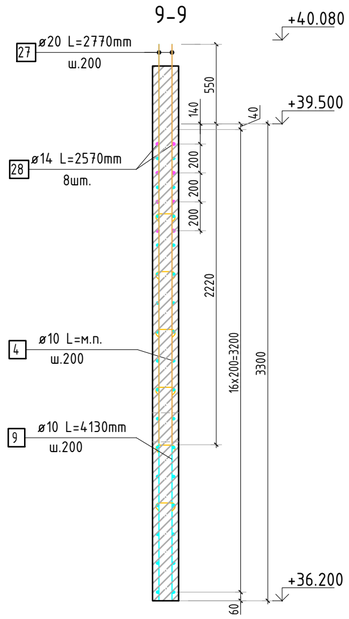

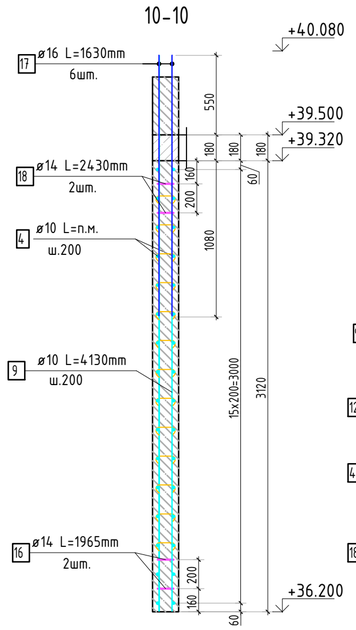

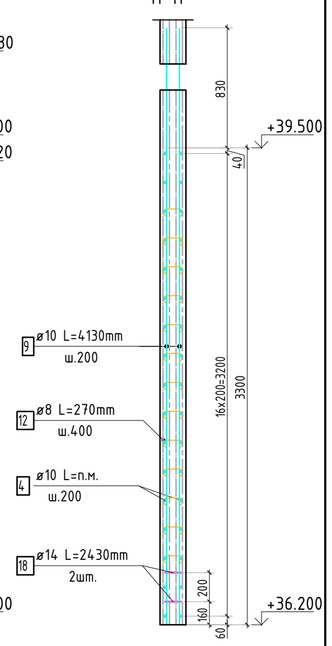

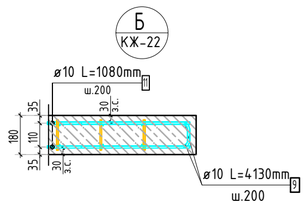

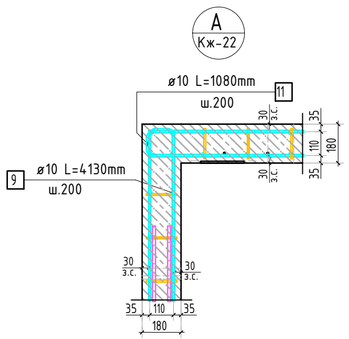

1. Виды и разрезы замаркированы на листе КЖ-22.
2. Спецификация элементов, ведомость деталей ведомость расхода стали см. лист КЖ-24.

2	–	зам.			10.25	23-16-КЖ3.2
Изм.	Кол.уч.	Лист	№док.	Подп.	Дата	
ГИП		Патрушев			12.23	Многоквартирный жилой дом по адресу: Московская область, городской округ Звенигород, район «Восточный», микрорайон 2
Исполнит.		Мельник			12.23	Корпус 2
Н.контр		Жукова			12.23	Схема армирования стен шахты лифта 12 этажа (секции 3, 4; лист 2)

Стадия	Лист	Листов
Р	32	

КПСК

Согласовано

Взам. инв.N

Подп. и дата

Инв. N подл.

Спецификация стержней

Поз.	Обозначение	Наименование			Кол.	Масса ед. кг	Прим.
4	ГОСТ 34028-2016	⌀ 10	А500С	l=2613.17 м.п	1	0.616	
5	ГОСТ 34028-2016	⌀ 14	А500С	l=300.13 м.п	1	1.208	
6	ГОСТ 34028-2016	⌀ 8	А500С	l=1295 мм	22	0.512	см. вед. дет
7	ГОСТ 34028-2016	⌀ 8	А500С	l=1845 мм	22	0.729	см. вед. дет
9	ГОСТ 34028-2016	⌀ 10	А500С	l=4130 мм	552	2.544	
10	ГОСТ 34028-2016	⌀ 10	А500С	l=2430 мм	48	1.497	
11	ГОСТ 34028-2016	⌀ 10	А500С	l=1080 мм	608	0.665	см. вед. дет
12	ГОСТ 34028-2016	⌀ 8	А500С	l=270 мм	2334	0.107	см. вед. дет
13	ГОСТ 34028-2016	⌀ 10	А500С	l=1060 мм	114	0.653	см. вед. дет
16	ГОСТ 34028-2016	⌀ 14	А500С	l=1965 мм	6	2.374	см. вед. дет
17	ГОСТ 34028-2016	⌀ 16	А500С	l=1630 мм	17	2.572	
18	ГОСТ 34028-2016	⌀ 14	А500С	l=2430 мм	10	2.935	см. вед. дет
19	ГОСТ 34028-2016	⌀ 10	А500С	l=4360 мм	18	2.686	
26	ГОСТ 34028-2016	⌀ 20	А500С	l=1810 мм	6	4.463	
27	ГОСТ 34028-2016	⌀ 20	А500С	l=2770 мм	26	6.831	
28	ГОСТ 34028-2016	⌀ 14	А500С	l=2570 мм	8	3.105	см. вед. дет
38	ГОСТ 34028-2016	⌀ 10	А500С	l=4655 мм	132	2.867	

Ведомость деталей

Поз.	Эскиз
6	
7	
11	
12	
13	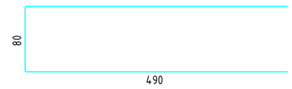
16	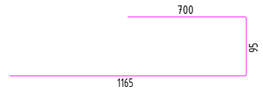
18	
28	

Ведомость расхода стали, кг

Марка изделия	Изделия арматурные						Всего
	Арматура класса						
	А500С						
	ГОСТ 34028-2016						
	ф 8	ф 10	ф 14	ф 16	ф 20	Итого	
	276.21	3991.67	430.98	43.72	204.38	4946.96	4946.96

Согласовано

Взам. инв.N

Подп. и дата

Инв. N подл.

Изм.	Кол.уч.	Лист	№док.	Подп.	Дата
2	–	зам.			10.25

ГИП	Патрушев		12.23
Исполнит.	Мельник		12.23
Н.контр	Жукова		12.23

23-16-КЖ3.2

Многоквартирный жилой дом по адресу:
Московская область, городской округ Звенигород, район «Восточный», микрорайон 2

Корпус 2

Стадия	Лист	Листов
Р	33	

Спецификация элементов, ведомость деталей, ведомость расхода стали

КПСК

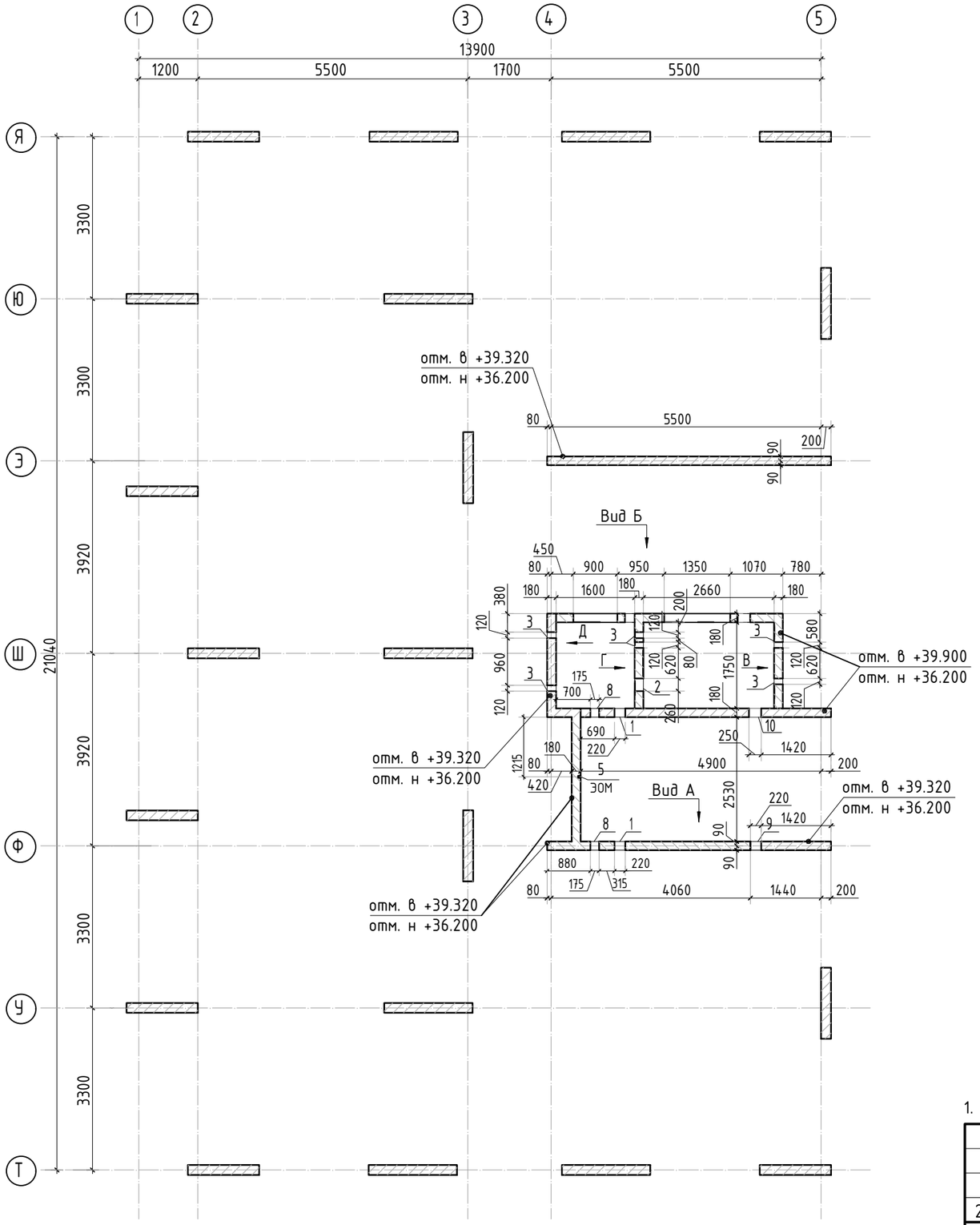

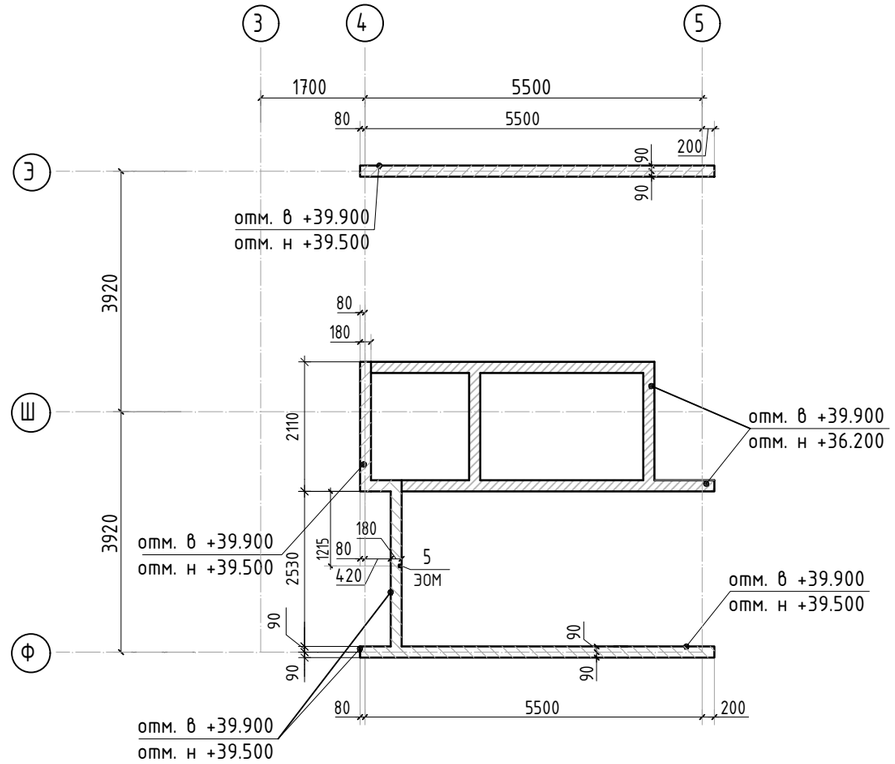

Ведомость отверстий

Поз.	Размеры, мм	отм. низа	Кол-во	Примечание
1	220 x 320(h)	+38.090	2	
2	260 x 200(h)	+37.300	1	
3	120 x 200(h)	+37.300	6	
4	200 x 100(h)	+36.300	1	
4.1	220 x 100(h)	+36.300	1	
5	40 x 50(гл)	+36.200	1	ЗОМ
6	50 x 50(h)	+38.070	2	
8	175 x 180(h)	+38.230	2	
9	220 x 140(h)	+39.760	1	
10	250 x 140(h)	+39.760	1	

1. Вид А...Д см. лист КЖ-30.1.

Спецификация материалов

Поз.	Обозначение	Наименование	Кол.	Масса ед.,кг	Примеч.
	Стена t=180	Бетон В25 м3	18.0		

Изм.	Кол.уч.	Лист	№док.	Подп.	Дата
2	–	зам.			10.25

ГИП	Патрушев		12.23
Исполнит.	Мельник		12.23
Н.контр	Жукова		12.23

23-16-КЖ3.2

Многоквартирный жилой дом по адресу:
Московская область, городской округ Звенигород, район «Восточный», микрорайон 2

Корпус 2

Стадия	Лист	Листов
Р	34	

Опалубочный план стен шахты лифта 12 этажа (секция 5)

КПСК

Согласовано

Взам. инв.N

Подп. и дата

Инв. N подл.

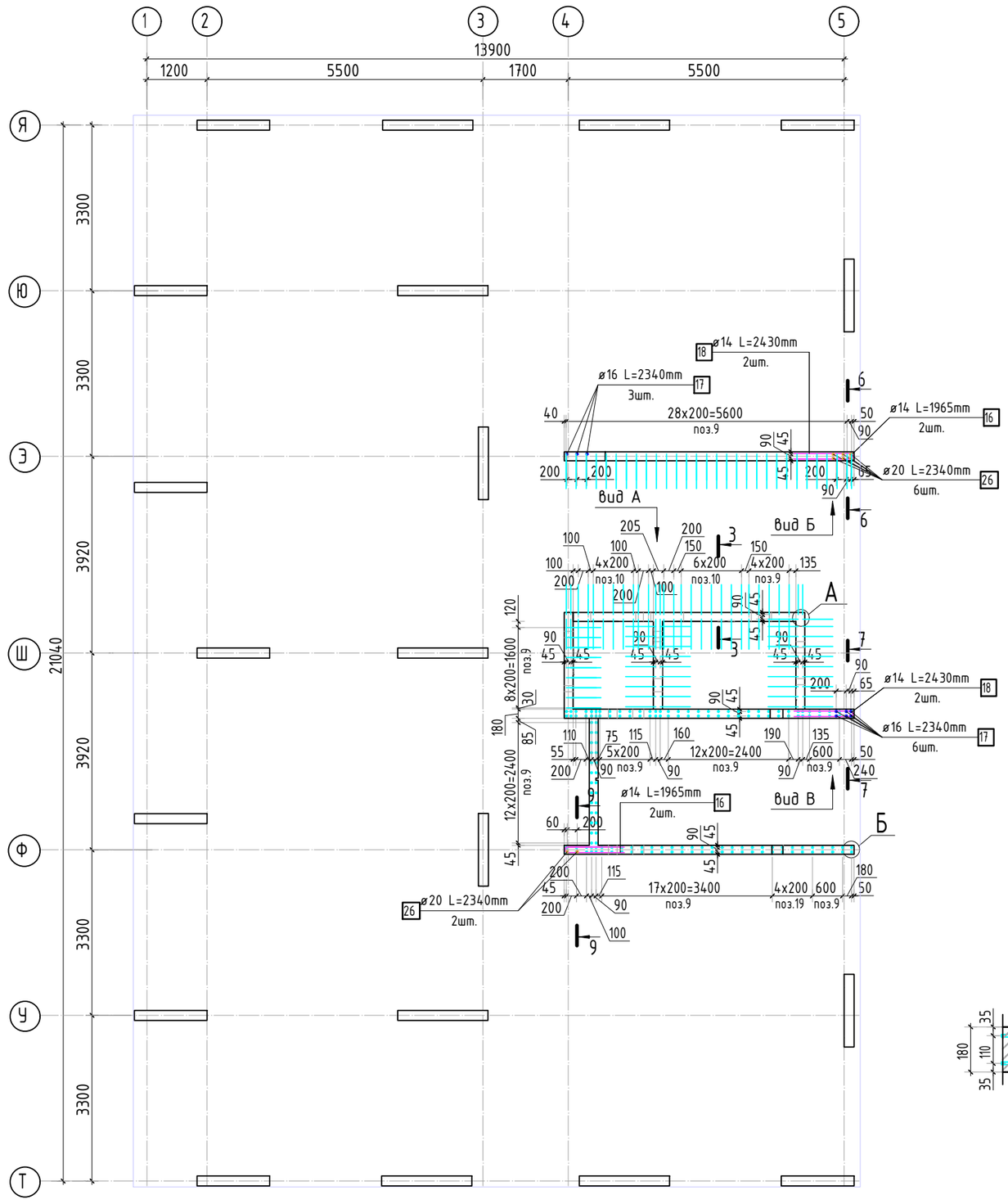

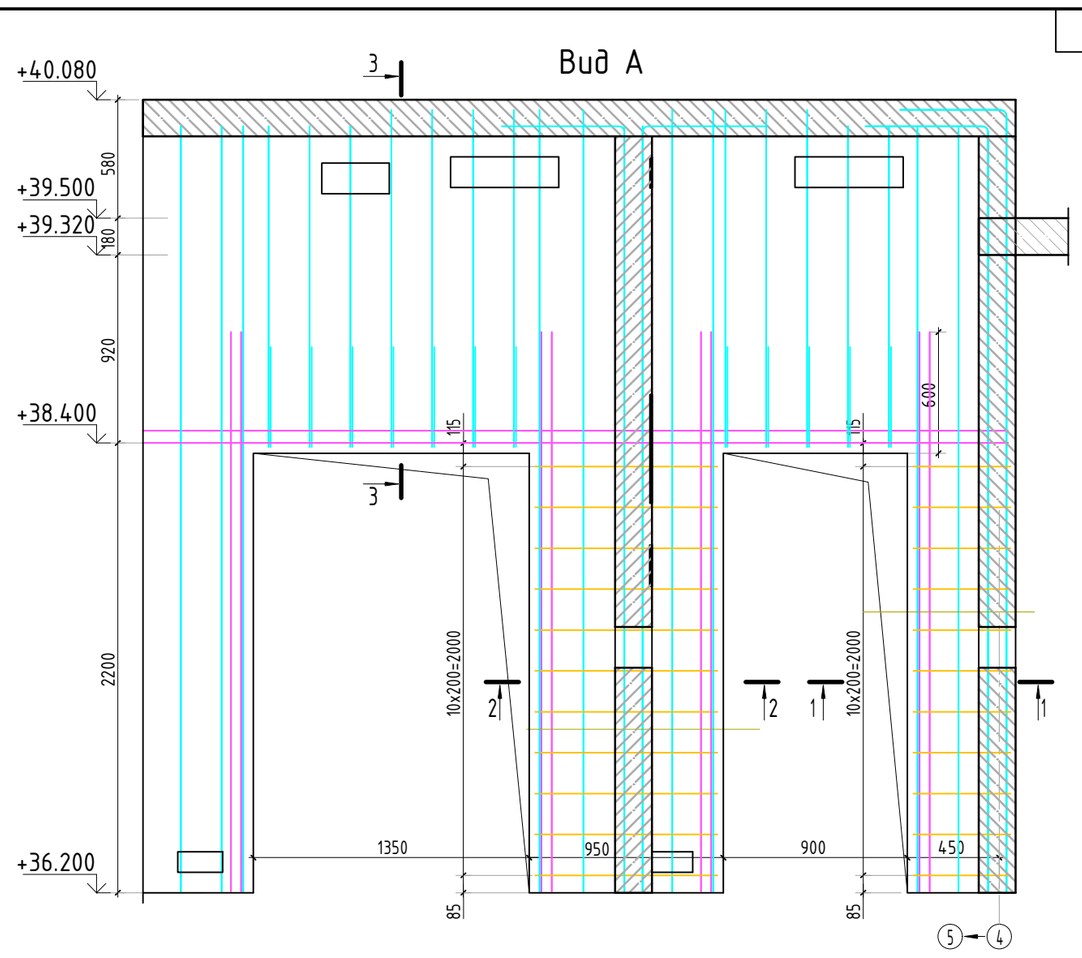

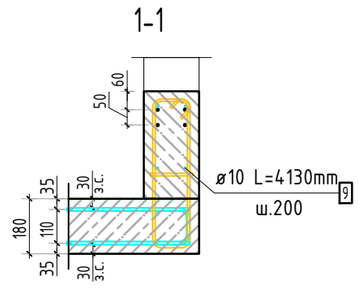

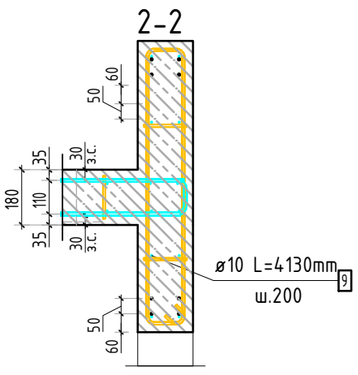

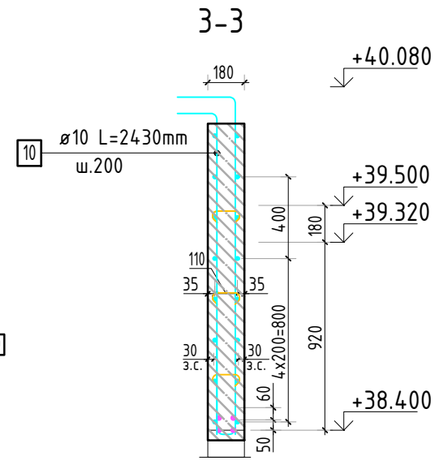

Армирование стены шахты
(общий случай)

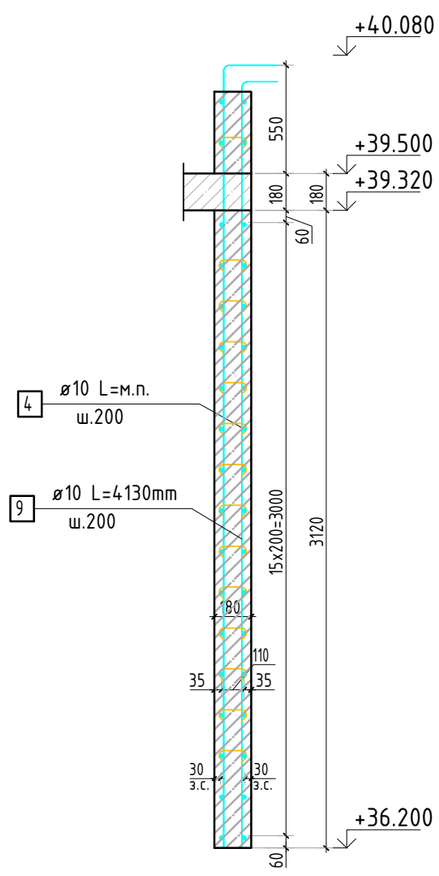

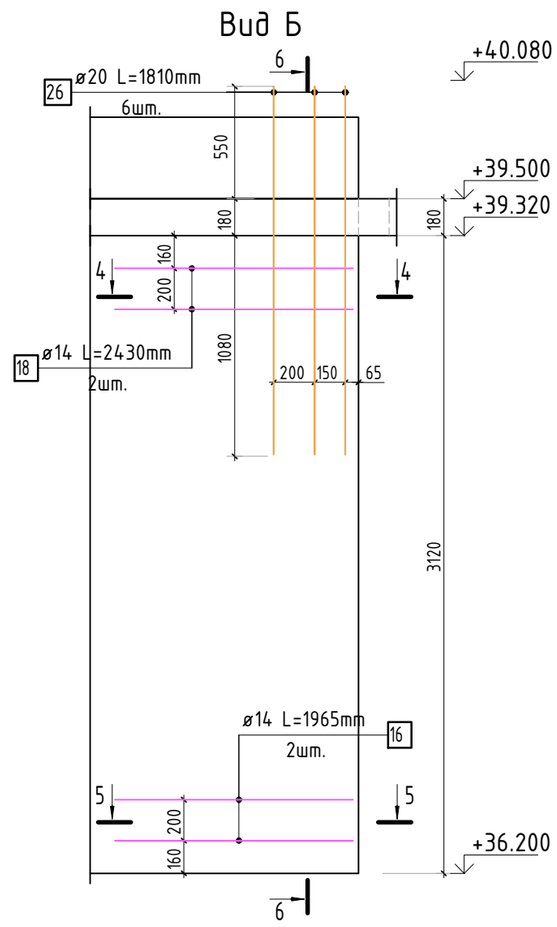

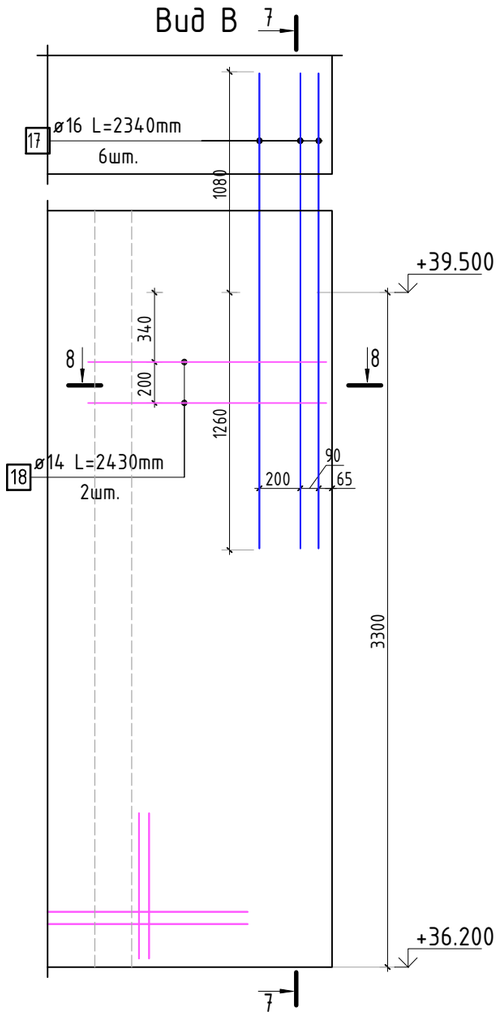

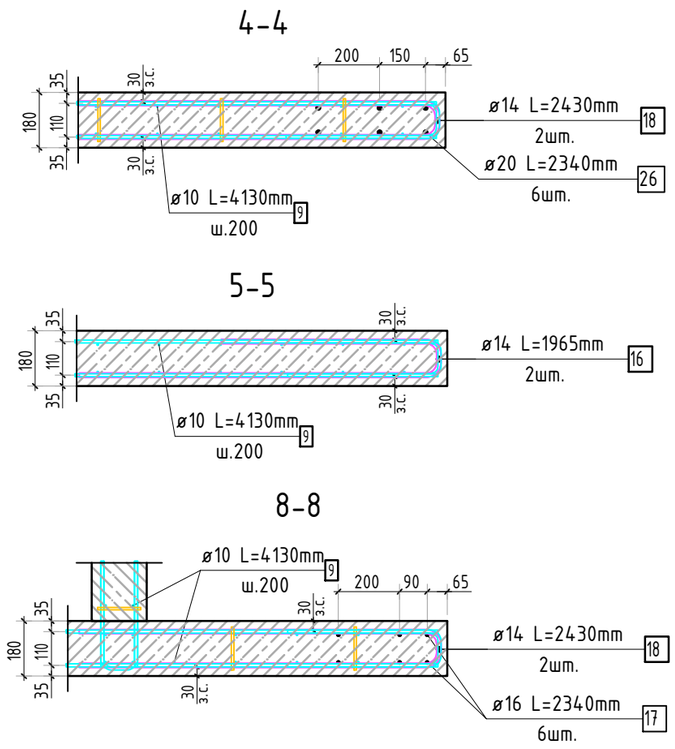

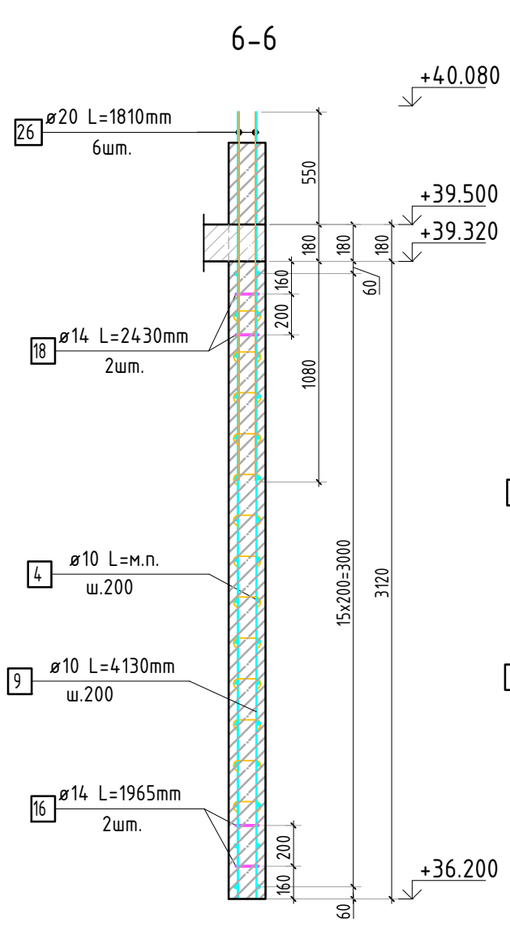

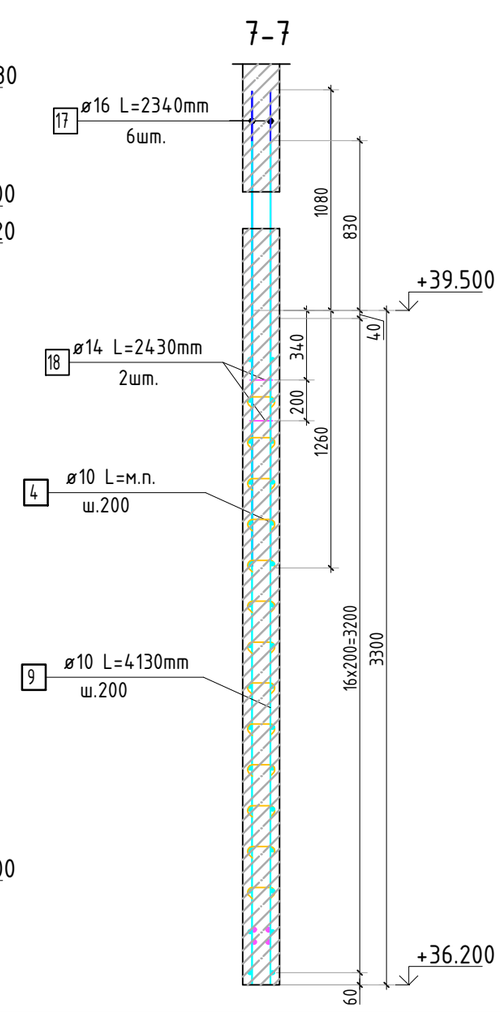

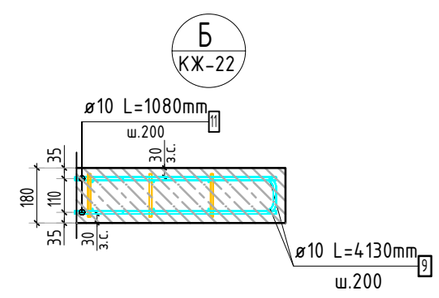

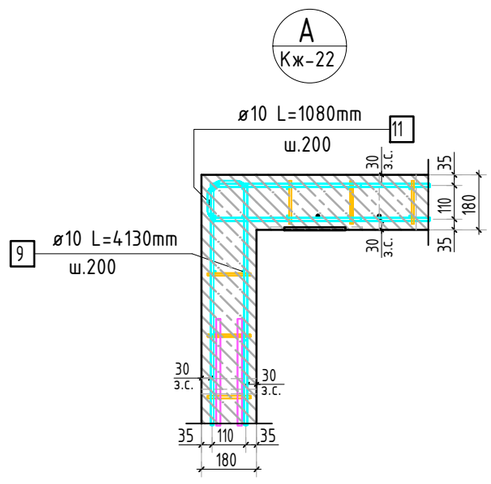

1. Разрез 9-9 см. лист КЖ-36.
2. Спецификация элементов, ведомость деталей и ведомость расхода стали см. лист КЖ-36.

Изм.	Кол.уч.	Лист	№док.	Подп.	Дата
2	–	зам.			10.25
ГИП		Патрушев			12.23
Исполнит.		Мельник			12.23
Н.контр		Жукова			12.23

23-16-КЖ3.2

Многоквартирный жилой дом по адресу:
Московская область, городской округ Звенигород, район «Восточный», микрорайон 2

Корпус 2

Стадия	Лист	Листов
Р	35	

Схема армирования стен шахты лифта 12 этажа (секция 5)

КПСК

Согласовано

Взам. инв.N

Подп. и дата

Инв. N подл.

Спецификация стержней

Поз.	Обозначение	Наименование			Кол.	Масса ед. кг	Прим.
4	ГОСТ 34028-2016	ø 10	А500С	l=1154.88 м.п	1	0.616	
5	ГОСТ 34028-2016	ø 14	А500С	l=150.06 м.п	1	1.208	
6	ГОСТ 34028-2016	ø 8	А500С	l=1295 мм	11	0.512	см. вед. дет
7	ГОСТ 34028-2016	ø 8	А500С	l=1845 мм	11	0.729	см. вед. дет
9	ГОСТ 34028-2016	ø 10	А500С	l=4130 мм	228	2.544	
10	ГОСТ 34028-2016	ø 10	А500С	l=2430 мм	24	1.497	
11	ГОСТ 34028-2016	ø 10	А500С	l=1080 мм	304	0.665	см. вед. дет
12	ГОСТ 34028-2016	ø 8	А500С	l=270 мм	1016	0.107	см. вед. дет
13	ГОСТ 34028-2016	ø 10	А500С	l=1060 мм	57	0.653	см. вед. дет
16	ГОСТ 34028-2016	ø 14	А500С	l=1965 мм	4	2.374	см. вед. дет
17	ГОСТ 34028-2016	ø 16	А500С	l=1630 мм	9	2.572	
18	ГОСТ 34028-2016	ø 14	А500С	l=2430 мм	6	2.935	см. вед. дет
19	ГОСТ 34028-2016	ø 10	А500С	l=4360 мм	10	2.686	
26	ГОСТ 34028-2016	ø 20	А500С	l=2340 мм	8	5.770	
38	ГОСТ 34028-2016	ø 10	А500С	l=4655 мм	66	2.867	

Ведомость деталей

Поз.	Эскиз
6	70; 105; 470
7	70; 740; 110
11	490; 100
12	70; 125
13	80; 490
16	700; 95; 1165
18	1165; 95

9-9

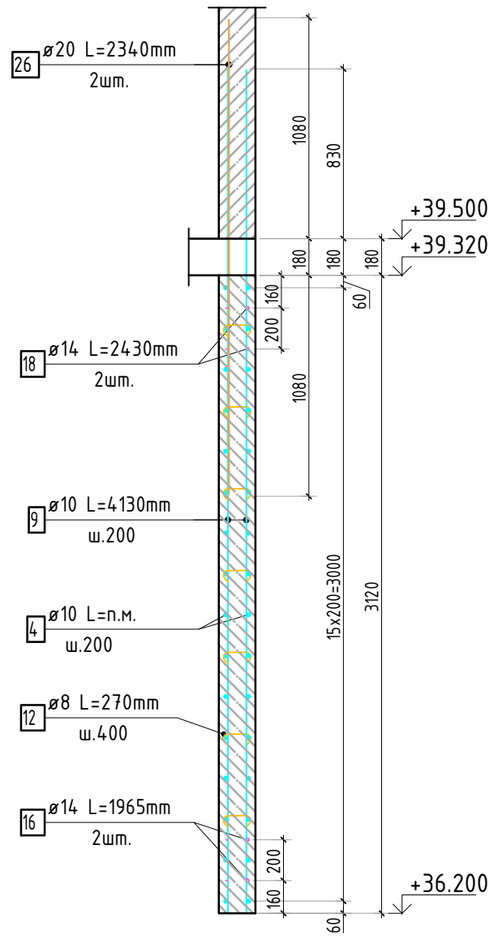

Ведомость расхода стали, кг

Марка изделия	Изделия арматурные						Всего
	Арматура класса						
	А500С						
	ГОСТ 34028-2016						
	ϕ 8	ϕ 10	ϕ 14	ϕ 16	ϕ 20	Итого	
	122.00	1782.96	208.38	23,15	46,16	2182,65	2182,65

Согласовано

Взам. инв.N

Подп. и дата

Инв. N подл.

Изм.	Кол.уч.	Лист	№док.	Подп.	Дата
2	–	зам.			10.25

ГИП	Патрушев	12.23
Исполнит.	Мельник	12.23
Н.контр	Жукова	12.23

23-16-КЖ3.2

Многоквартирный жилой дом по адресу:
Московская область, городской округ Звенигород, район «Восточный», микрорайон 2

Корпус 2

Стадия	Лист	Листов
Р	36	

Спецификация элементов, ведомость деталей, ведомость расхода стали

КПСК

Опалубочный план

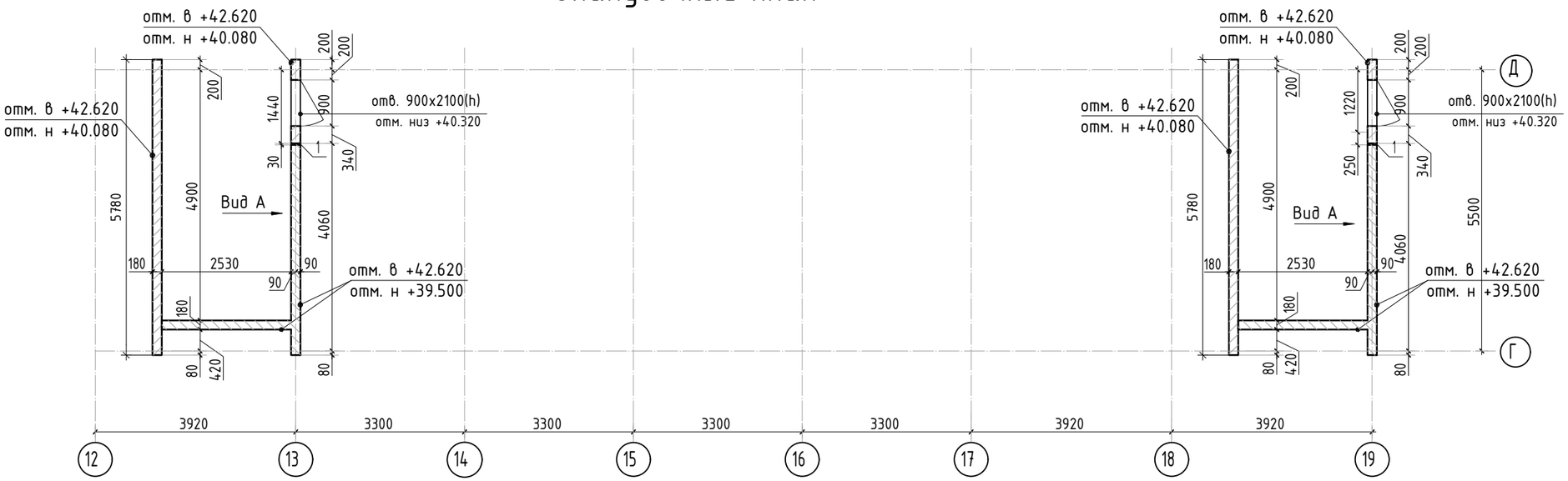

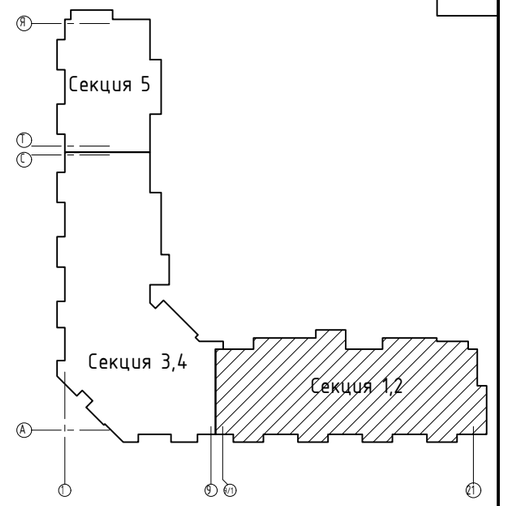

Вид А

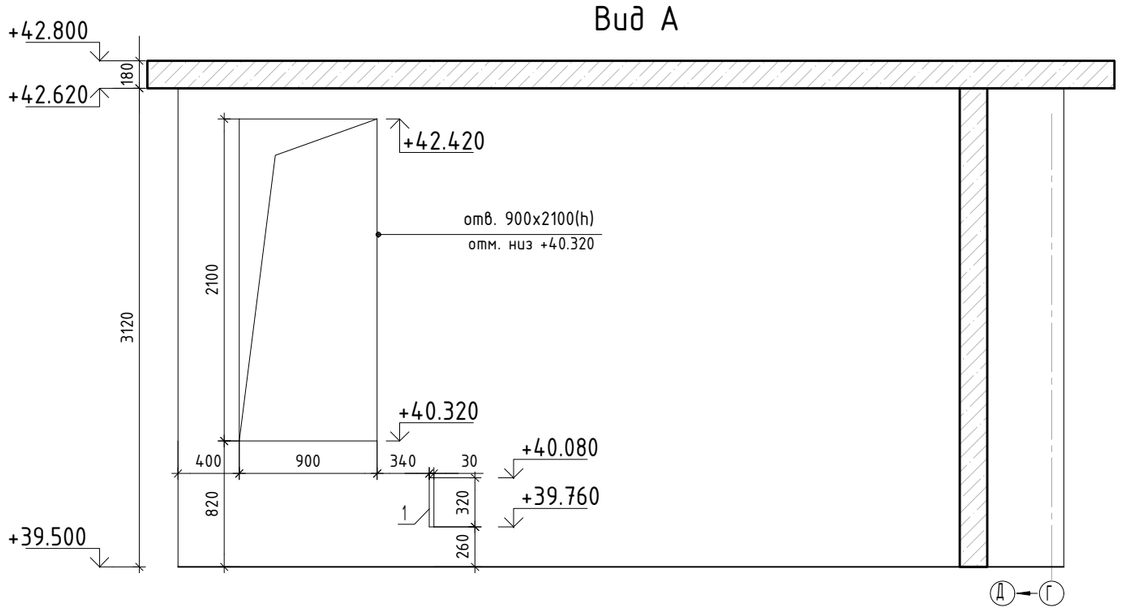

Ведомость отверстий

Поз.	Размеры, мм	отм. низа	Кол-во	Примечание
1	30.01 x 320(h)	+39.760	2	

Спецификация материалов

Поз.	Обозначение	Наименование	Кол.	Масса ед.,кг	Примеч.
	Стена t=180	Бетон В25 м3	13.9		

1. См. совсместно с листом КЖ-38.
2. Спецификация элементов, ведомость деталей и ведомость расхода стали см. лист КЖ-39.

Изм.	Кол.уч.	Лист	№док.	Подп.	Дата
2	–	зам.			10.25

ГИП	Патрушев	12.23
Исполнит.	Мельник	12.23
Н.контр	Жукова	12.23

23-16-КЖ3.2

Многоквартирный жилой дом по адресу: Московская область, городской округ Звенигород, район «Восточный», микрорайон 2

Корпус 2

Стадия	Лист	Листов
Р	37	

Опалубочный план (секции 1, 2)

КПСК

Согласовано

Взам. инв.N

Подп. и дата

Инв. N подл.

Схема армирования

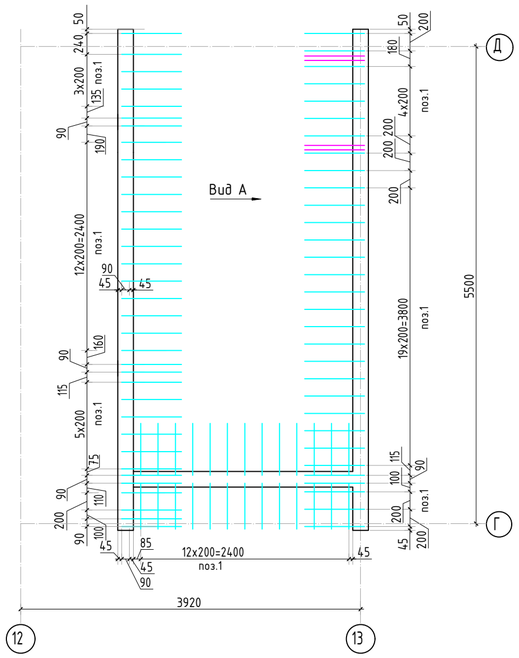

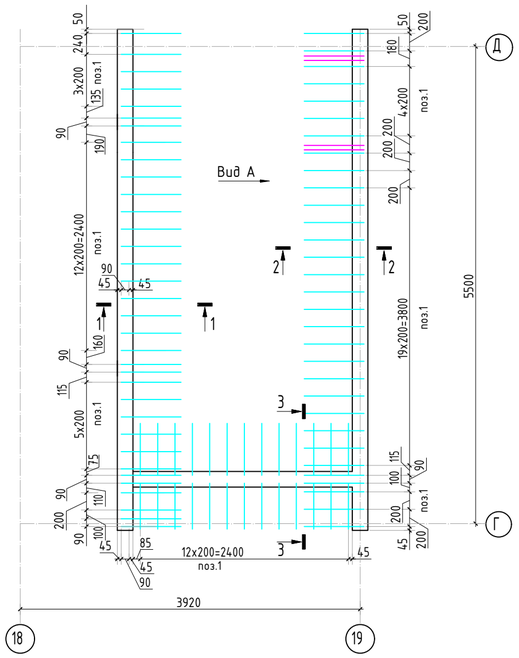

1-1

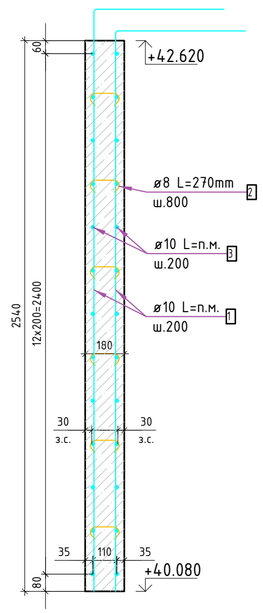

2-2

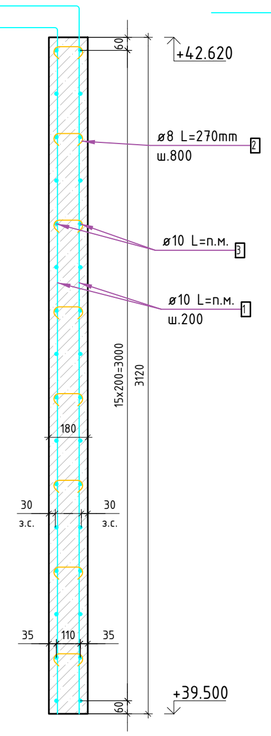

3-3

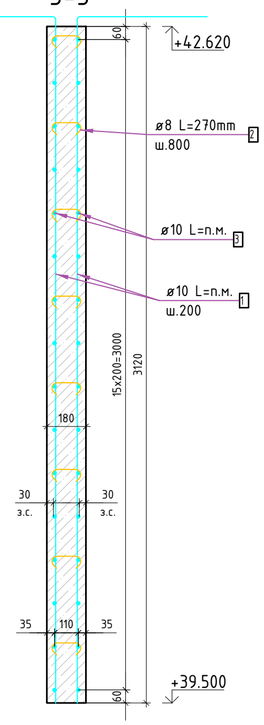

Вид А

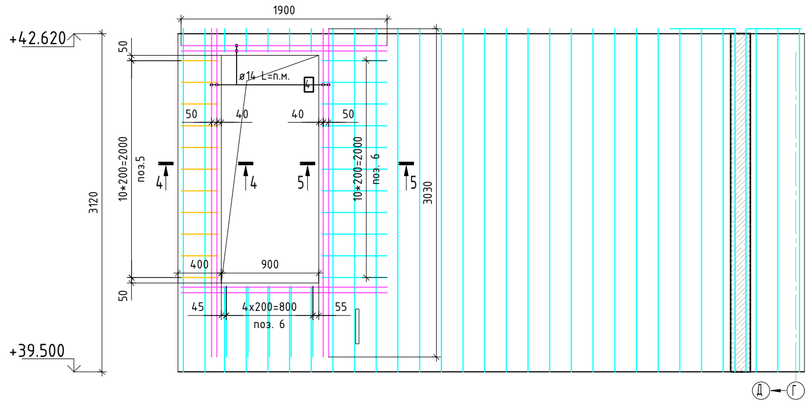

5-5

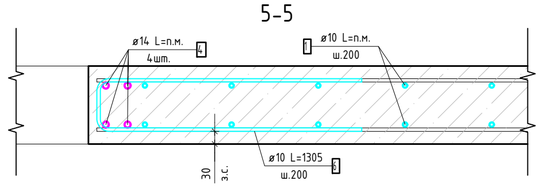

4-4

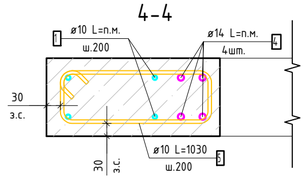

Ведомость деталей

Поз.	Эскиз
2	125; 20
5	340; 105; 20
6	600; 105

Спецификация стержней

Поз.	Обозначение	Наименование	Кол.	Масса ед. кг	Примечание
1	ГОСТ 34028-2016	ø 10 А500С l=1155.2 м.п	1	0.616	711.6 кг
2	ГОСТ 34028-2016	ø 8 А500С l=270 мм	232	0.107	24.82 кг
3	ГОСТ 34028-2016	ø 10 А500С l=844.64 м.п	1	0.616	520.3 кг
4	ГОСТ 34028-2016	ø 14 А500С l=88.48 м.п.	1	1.208	106.88 кг
5	ГОСТ 34028-2016	ø 10 А500С l=1030 мм	22	0.634	13.96 кг
6	ГОСТ 34028-2016	ø 10 А500С l=1305 мм	212	0.804	170.42 кг
		Итого:			1547.98 кг

Ведомость расхода стали, кг

Марка изделия	Изделия арматурные				Всего
	Арматура класса				
	А500С				
	ГОСТ 34028-2016				
	ф 8	ф 10	ф 14	Итого	
Стены	24.82	1416.28	106.88	1547.98	1547.98

1. Сечения 6...8см. лист КЖ 29.
2. Спецификация элементов, ведомость деталей и ведомость расхода стали см. лист КЖ-29.

Изм.	Кол.уч.	Лист	№док.	Подп.	Дата
2	-	зам.			10.25

23-16-КЖ3.2

Многоквартирный жилой дом по адресу: Московская область, городской округ Звенигород, район «Восточный», микрорайон 2

ГИП	Патрушев	12.23
Исполнит.	Мельник	12.23
Н.контр	Жукова	12.23

Корпус 2

Стадия	Лист	Листов
Р	38	

Схема армирования (секции 1, 2)

КПСК

Согласовано

Взам. инв.N

Подп. и дата

Инв. N подл.

Опалубочный план

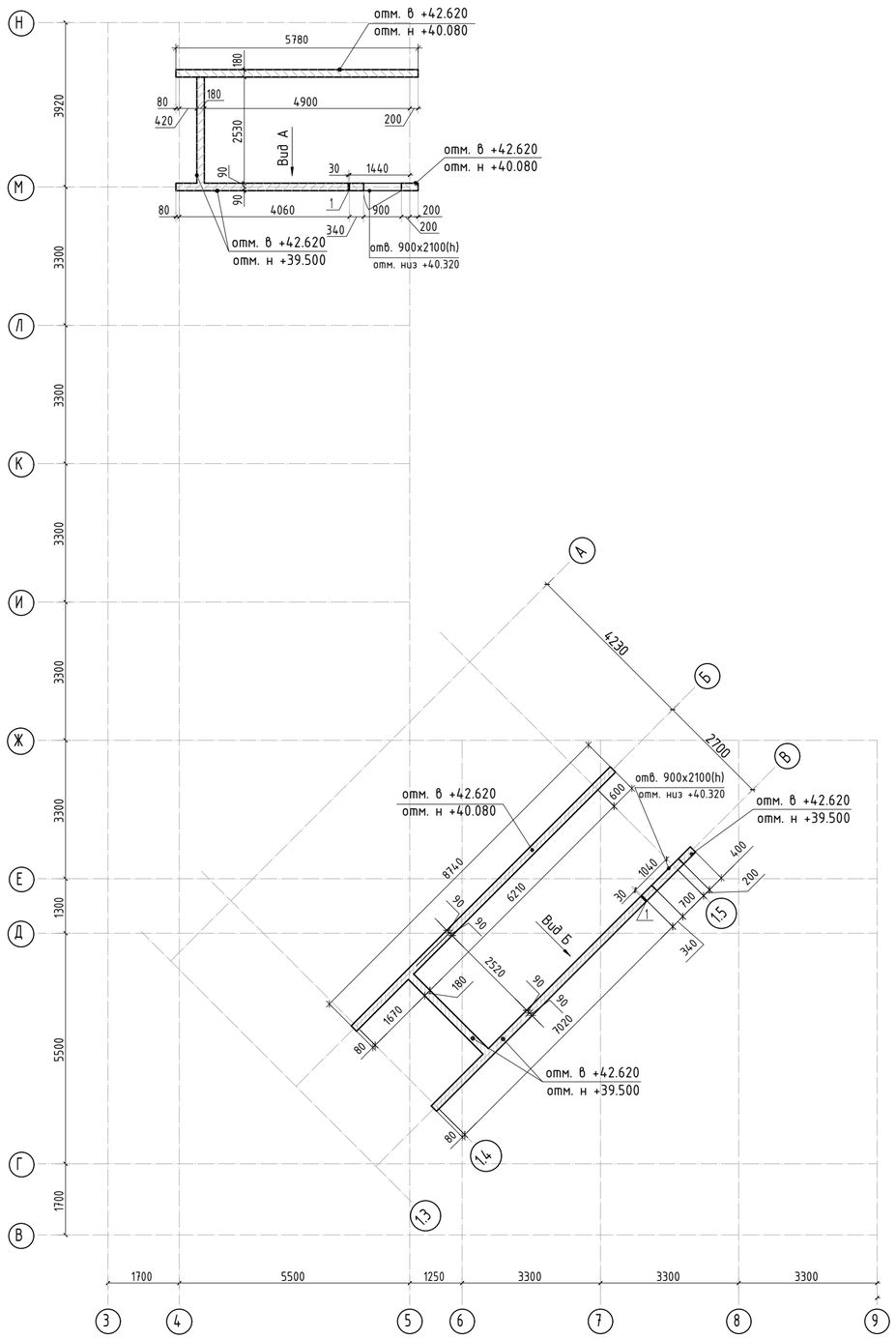

Вид А

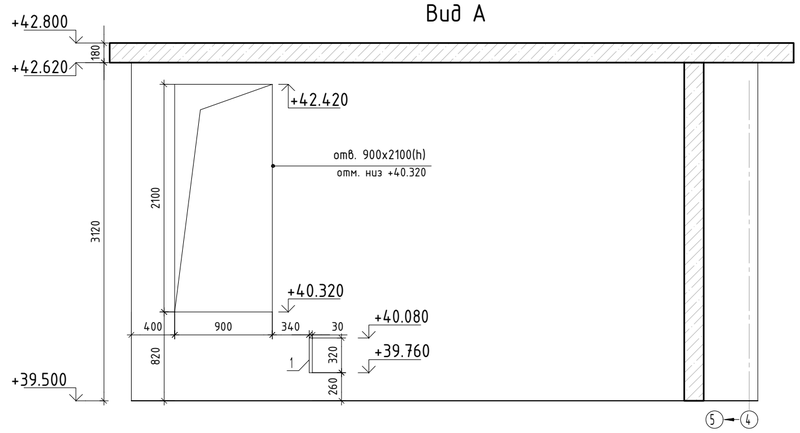

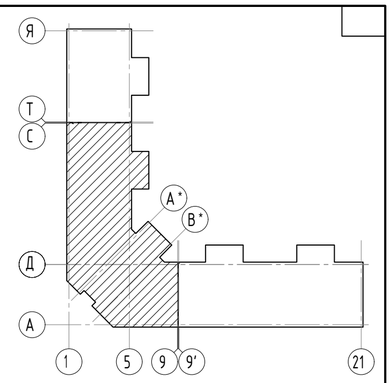

Вид Б

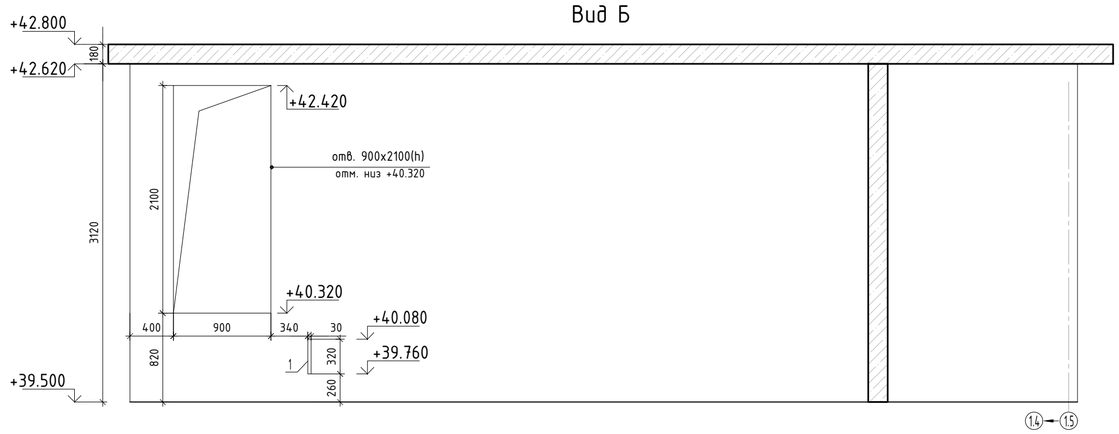

Спецификация материалов

Поз.	Обозначение	Наименование	Кол.	Масса ед.,кг	Примеч.
	Стена t=180	Бетон В25 м3	17.3		

Ведомость отверстий

Поз.	Размеры, мм	отм. низа	Кол-во	Примечание
1	30.01 x 320(h)	+39.760	2	

2	-	зам.			10.25
Изм.	Кол.уч.	Лист	№док.	Подп.	Дата
ГИП		Патрушев			12.23
Исполнит.		Мельник			12.23
Н.контр		Жукова			12.23

23-16-КЖ3.2

Многоквартирный жилой дом по адресу: Московская область, городской округ Звенигород, район «Восточный», микрорайон 2

Корпус 2

Стадия	Лист	Листов
Р	39	

Опалубочный план (секции 3, 4)

КПСК

Согласовано

Взам. инв.N

Подп. и дата

Инв. N подл.

Схема армирования

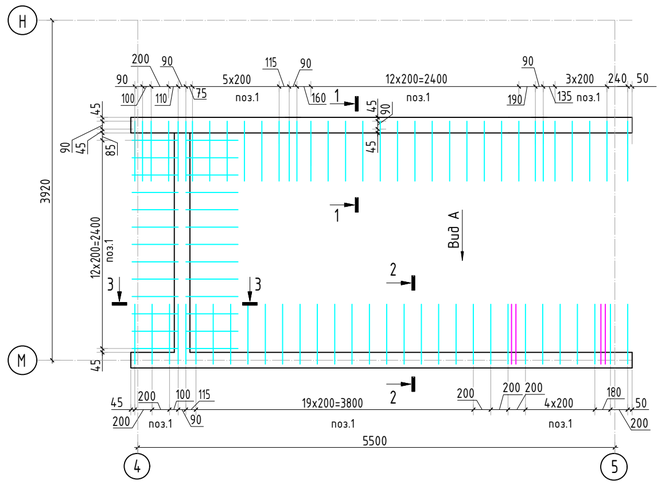

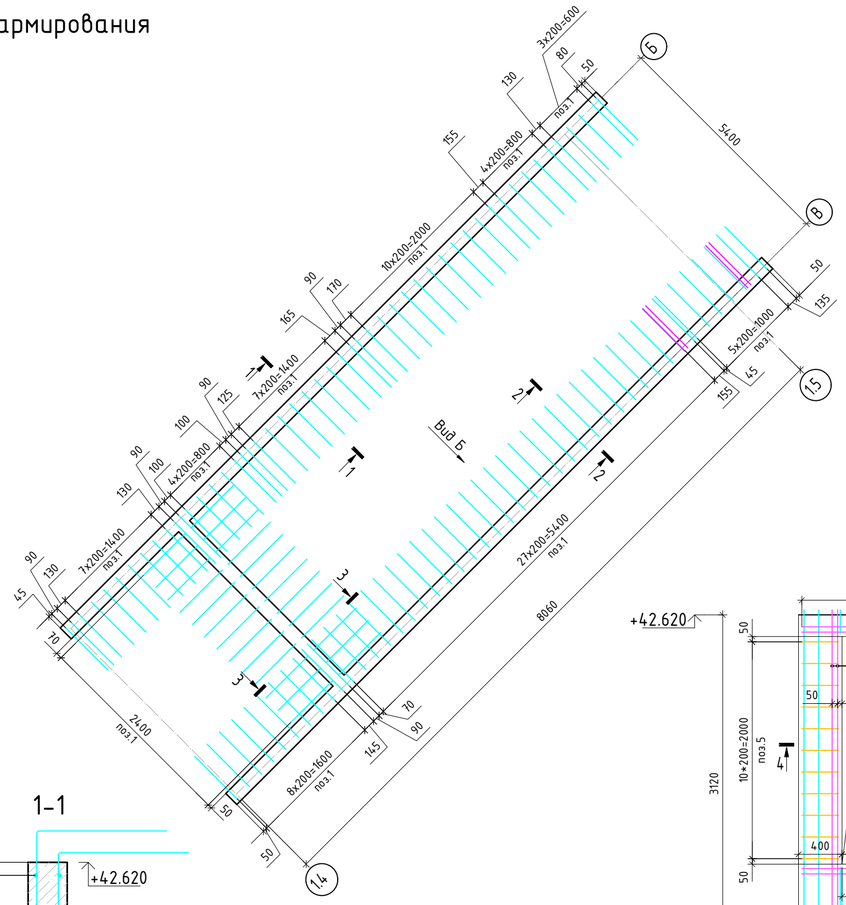

Вид А

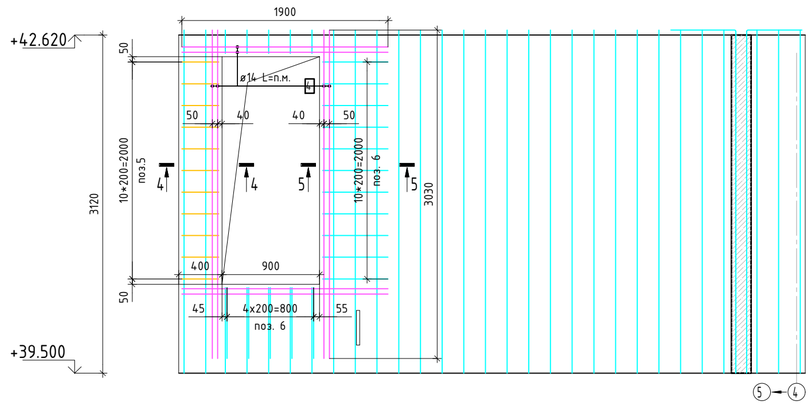

Вид Б

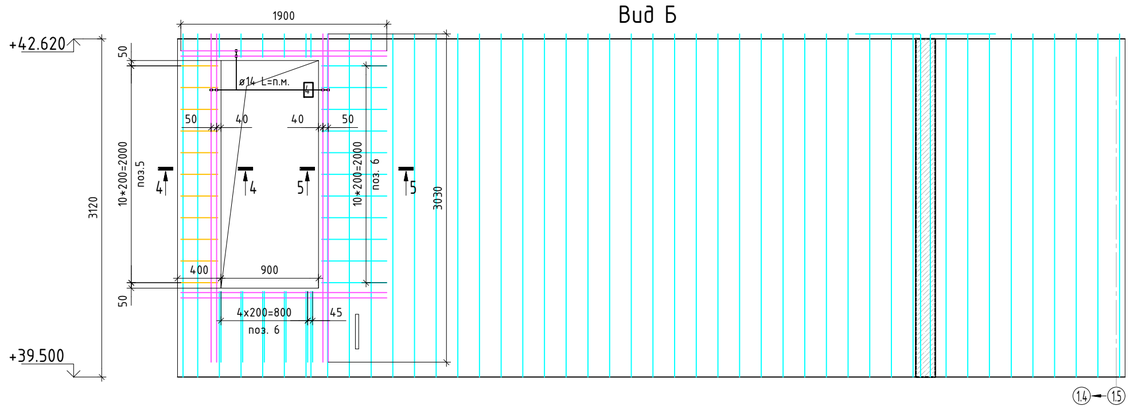

2-2

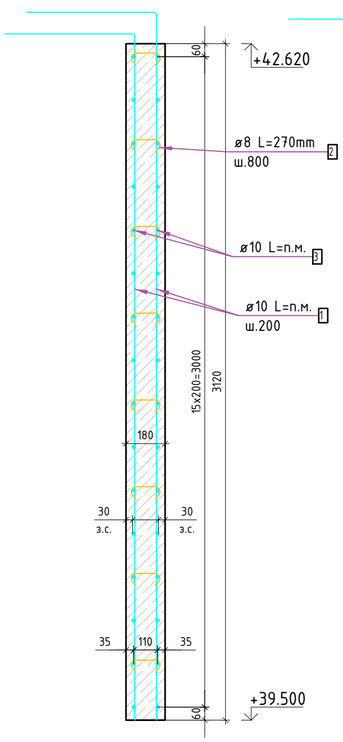

3-3

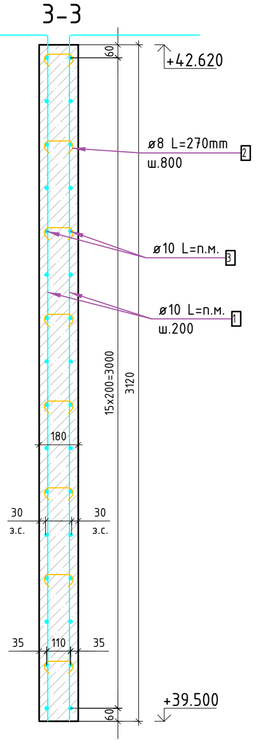

1-1

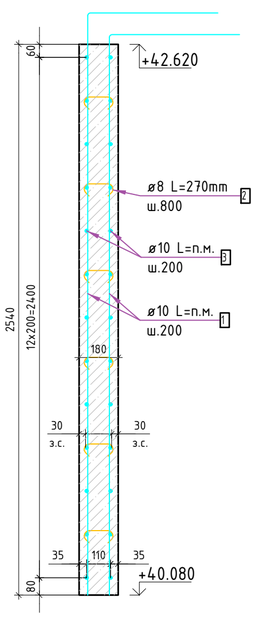

5-5

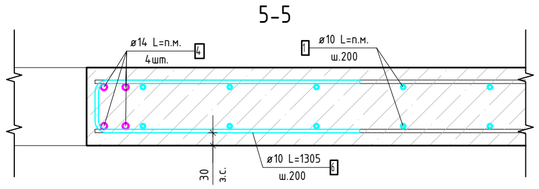

4-4

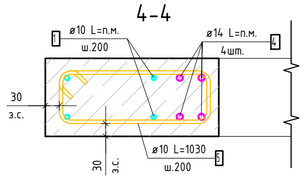

Спецификация стержней

Поз.	Обозначение	Наименование	Кол.	Масса ед. кг	Примечание
1	ГОСТ 34028-2016	ø 10 А500С l=1346 м.п	1	0.616	829.14 кг
2	ГОСТ 34028-2016	ø 8 А500С l=270 мм	289	0.107	30.92 кг
3	ГОСТ 34028-2016	ø 10 А500С l=1016.32 м.п	1	0.616	626.05 кг
4	ГОСТ 34028-2016	ø 14 А500С l=88.48 м.п.	1	1.208	106.88 кг
5	ГОСТ 34028-2016	ø 10 А500С l=1030 мм	22	0.634	13.96 кг
6	ГОСТ 34028-2016	ø 10 А500С l=1305 мм	212	0.804	170.42 кг
		Итого:			1777.37 кг

Ведомость деталей

Поз.	Эскиз
2	125; 20
5	340; 105; 20
6	600; 105

Ведомость расхода стали, кг

Марка изделия	Изделия арматурные				Всего
	Арматура класса				
	А500С				
	ГОСТ 34028-2016				
	ø 8	ø 10	ø 14	Итого	
Стены	30.92	1639.57	106.88	1777.37	1777.37

1. Сечения 6...8см. лист КЖ 29.
2. Спецификация элементов, ведомость деталей и ведомость расхода стали см. лист КЖ-29.

Изм.	Кол.уч.	Лист	№док.	Подп.	Дата
2	–	зам.			10.25

23-16-КЖ3.2

Многоквартирный жилой дом по адресу: Московская область, городской округ Звенигород, район «Восточный», микрорайон 2

ГИП	Патрушев		12.23
Исполнит.	Мельник		12.23
Н.контр	Жукова		12.23

Корпус 2

Стадия	Лист	Листов
Р	40	

Схема армирования (секции 3, 4)

КПСК

Согласовано

Взам. инв.N

Подп. и дата

Инв. N подл.

Опалубочный план

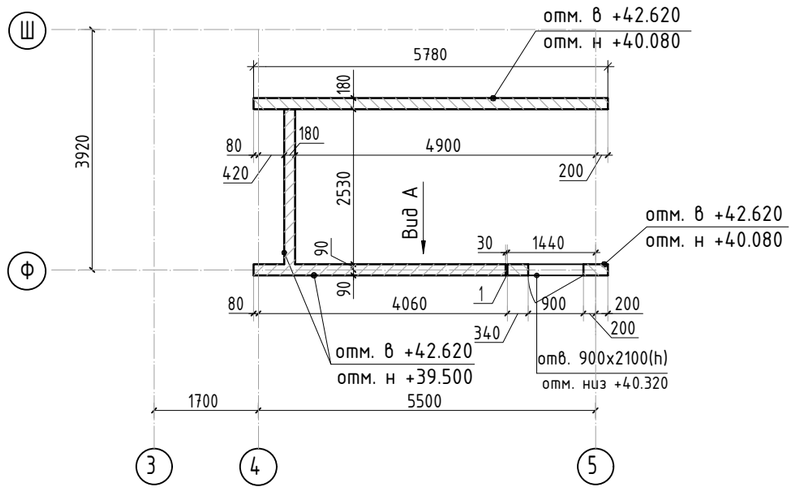

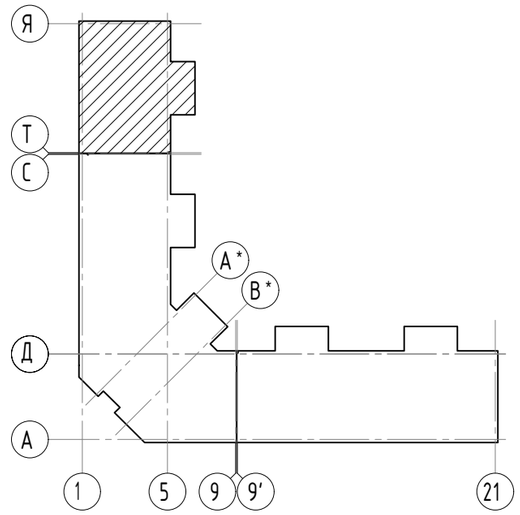

Вид А

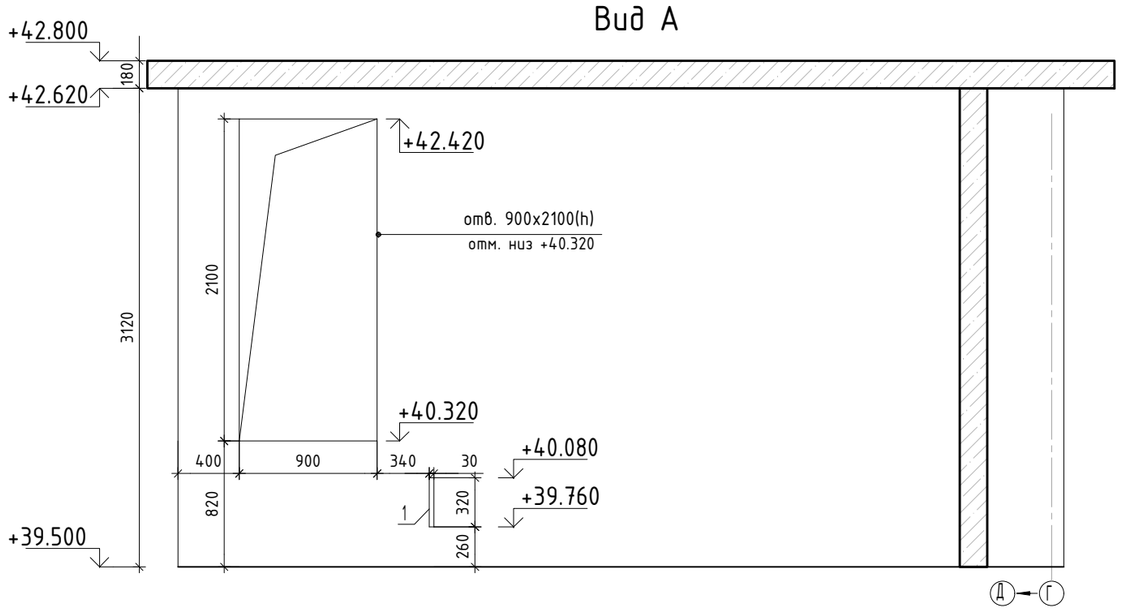

Ведомость отверстий

Поз.	Размеры, мм	отм. низа	Кол-во	Примечание
1	30.01 x 320(h)	+39.760	1	

Спецификация материалов

Поз.	Обозначение	Наименование	Кол.	Масса ед.,кг	Примеч.
	Стена t=180	Бетон В25 м3	7.0		

1. См. совсместно с листом КЖ-38.
2. Спецификация элементов, ведомость деталей и ведомость расхода стали см. лист КЖ-39.

Изм.	Кол.уч.	Лист	№док.	Подп.	Дата
2	–	зам.			10.25
ГИП		Патрушев			12.23
Исполнит.		Мельник			12.23
Н.контр		Жукова			12.23

23-16-КЖ3.2

Многоквартирный жилой дом по адресу:
Московская область, городской округ Звенигород, район «Восточный», микрорайон 2

Корпус 2

Стадия	Лист	Листов
Р	41	

Опалубочный план (секция 5)

КПСК

Согласовано

Взам. инв.N

Подп. и дата

Инв. N подл.

Схема армирования

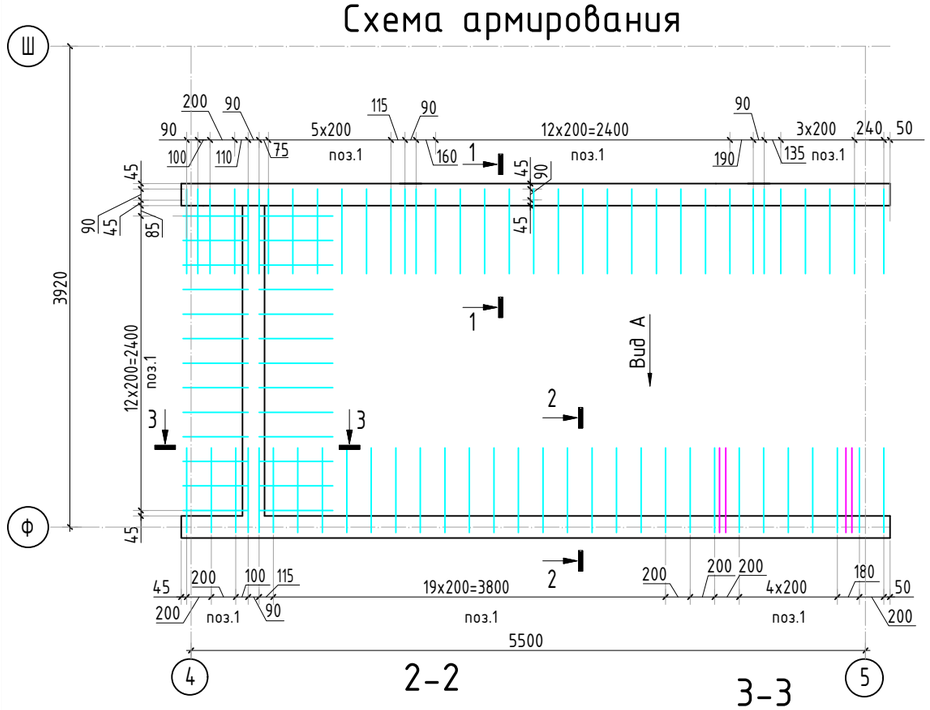

Вид А

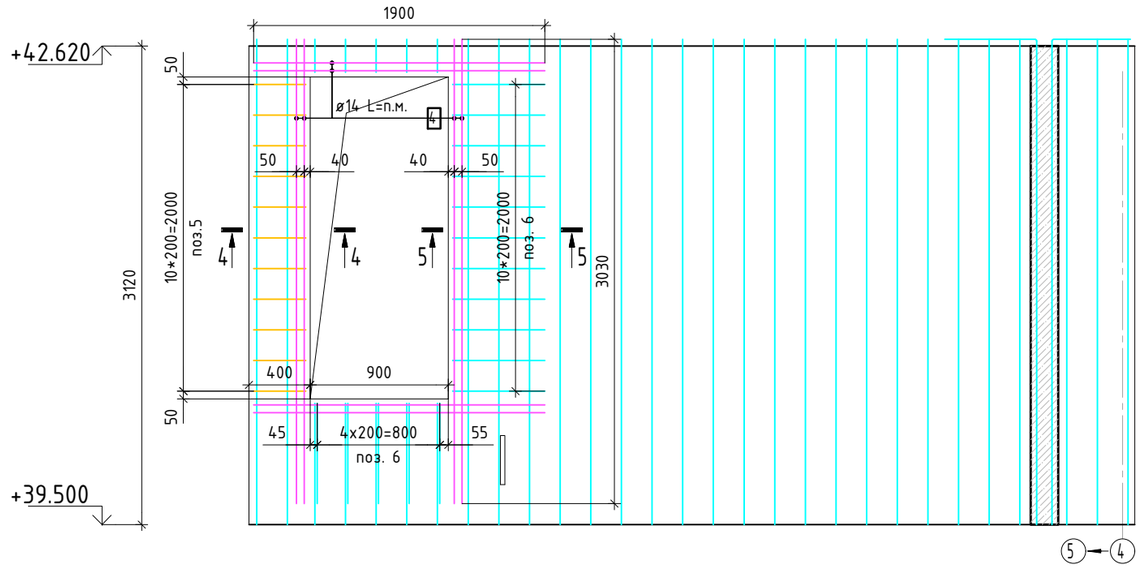

2-2

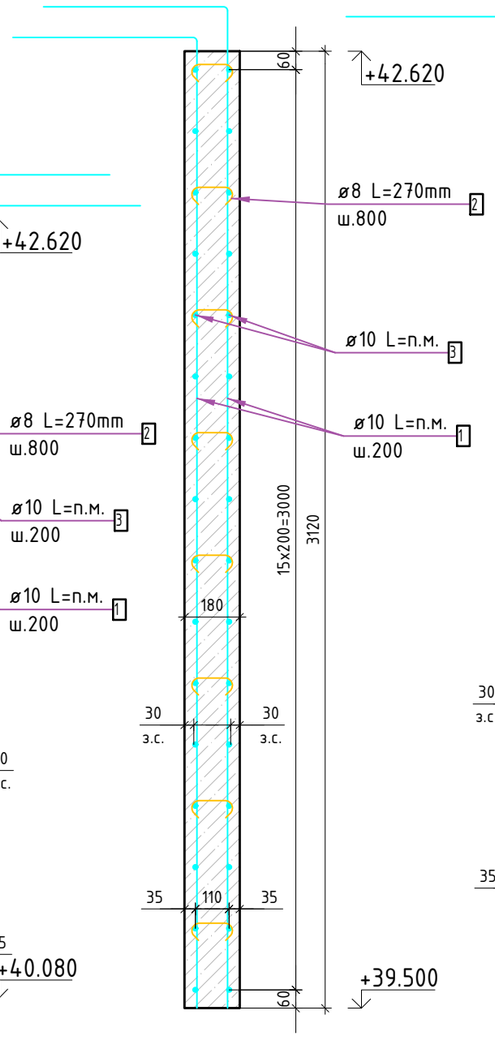

3-3

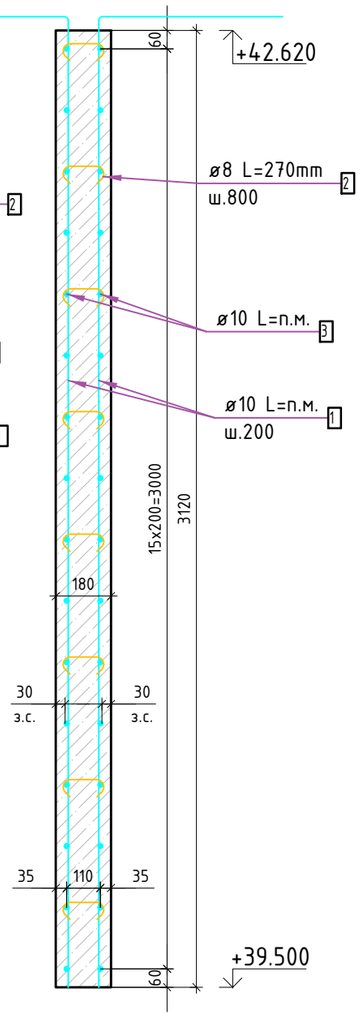

1-1

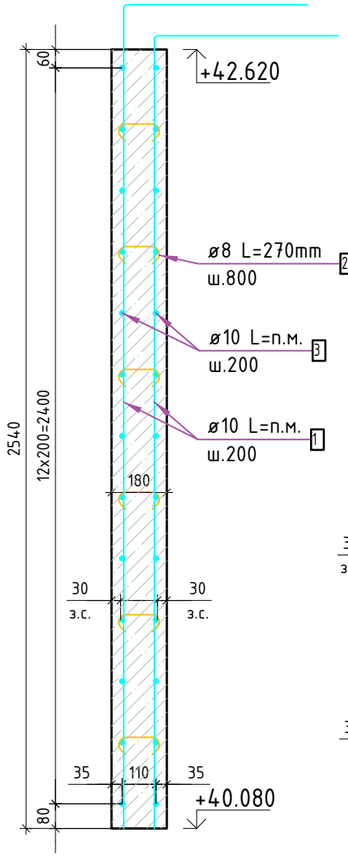

5-5

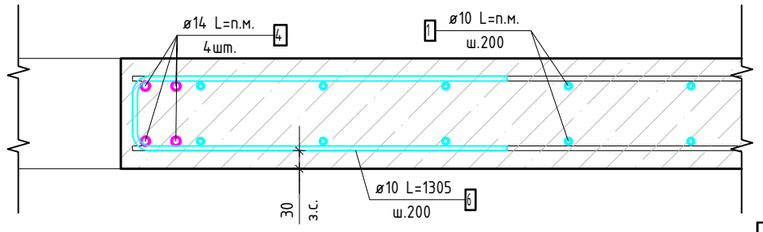

4-4

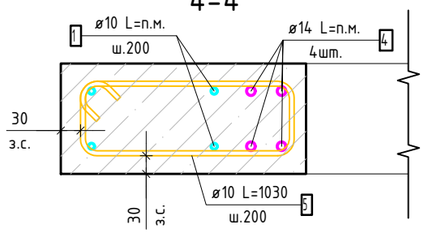

Ведомость деталей

Поз.	Эскиз
2	125; 70
5	340; 105; 70
6	600; 105

1. Сечения 6...8см. лист КЖ 29.
2. Спецификация элементов, ведомость деталей и ведомость расхода стали см. лист КЖ-29.

Изм.	Кол.уч.	Лист	№док.	Подп.	Дата
2	–	зам.			10.25
ГИП		Патрушев			12.23
Исполнит.		Мельник			12.23
Н.контр		Жукова			12.23

23-16-КЖ3.2

Многоквартирный жилой дом по адресу:
Московская область, городской округ Звенигород, район «Восточный», микрорайон 2

Корпус 2

Стадия	Лист	Листов
Р	42	

Схема армирования (секция 5)

КПСК

Согласовано

Взам. инв.N

Подп. и дата

Инв. N подл.

Спецификация стержней

Поз.	Обозначение	Наименование			Кол.	Масса ед. кг	Примечание
1	ГОСТ 34028-2016	ø 10	А500С	l=577.6 м.п	1	0.616	355.8 кг
2	ГОСТ 34028-2016	ø 8	А500С	l=270 мм	116	0.107	12.41 кг
3	ГОСТ 34028-2016	ø 10	А500С	l=422.32 м.п	1	0.616	260.15 кг
4	ГОСТ 34028-2016	ø 14	А500С	l=44.24 м.п.	1	1.208	53.44 кг
5	ГОСТ 34028-2016	ø 10	А500С	l=1030 мм	11	0.634	6.97 кг
6	ГОСТ 34028-2016	ø 10	А500С	l=1305 мм	106	0.804	85.22 кг
		Итого:					773.99 кг

Ведомость расхода стали, кг

Марка изделия	Изделия арматурные				Всего
	Арматура класса				
	А500С				
	ГОСТ 34028-2016				
	ϕ 8	ϕ 10	ϕ 14	Итого	
Стены	12.41	708.14	53.44	773.99	773.99

Согласовано

Взам. инв.N

Подп. и дата

Инв. N подл.

Изм.	Кол.уч.	Лист	№док.	Подп.	Дата
2	–	зам.			10.25

ГИП	Патрушев		12.23
Исполнит.	Мельник		12.23
Н.контр	Жукова		12.23

23-16-КЖ3.2

Многоквартирный жилой дом по адресу:
Московская область, городской округ Звенигород, район «Восточный», микрорайон 2

Корпус 2

Стадия	Лист	Листов
Р	43	

Спецификация армирования. Ведомость расхода стали. (секция 5)

КПСК